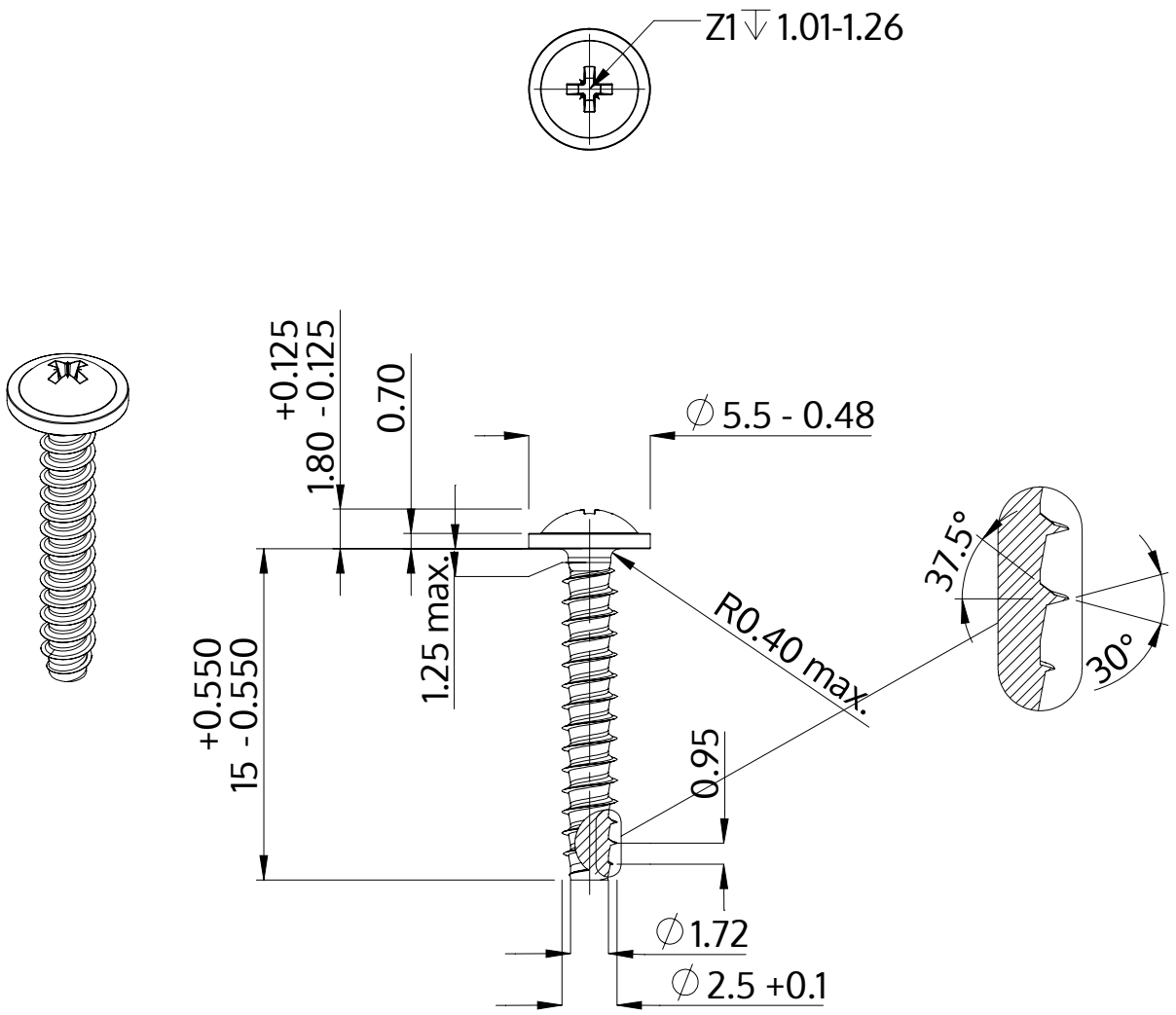

Descrição	STP21 2.5x15.0 - Z1
Material	inox A2
Superfície	Decapado e passivado
Peso	0.532 kg / 1000 peças

SCREWERK	**STP210250150E**	
Desenho Métrico A4	Escala None:1	2024-04