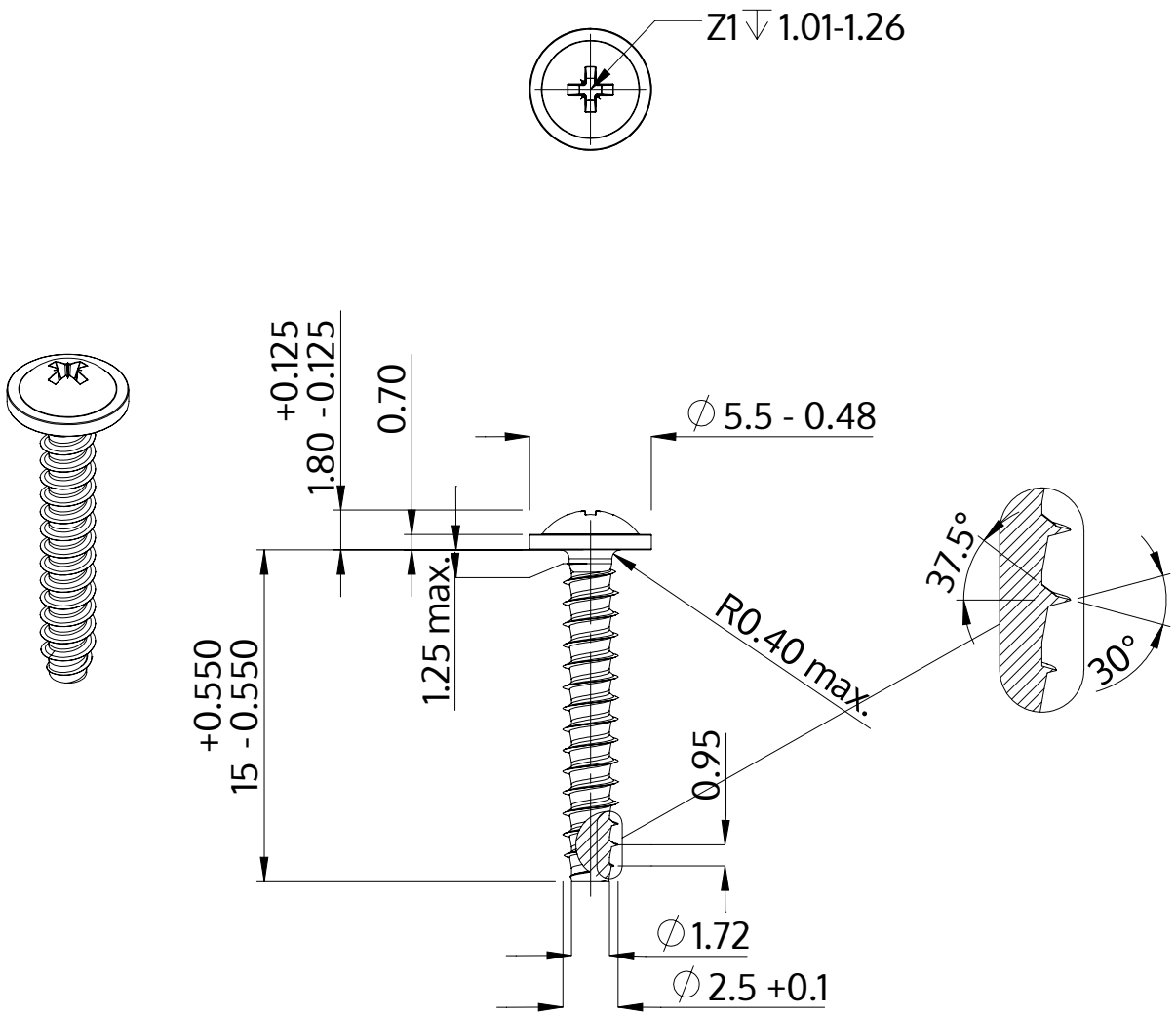

Beschreibung	STP21 2.5x15.0 - Z1
Werkstoff	Edelstahl A2
Oberfläche	blank, gebeizt und passiviert
Gewicht	0.532 kg / 1000 Stück

SCREWERK	**STP210250150E**	
Metrische Zeichnung A4	Skalierung None:1	2024-04