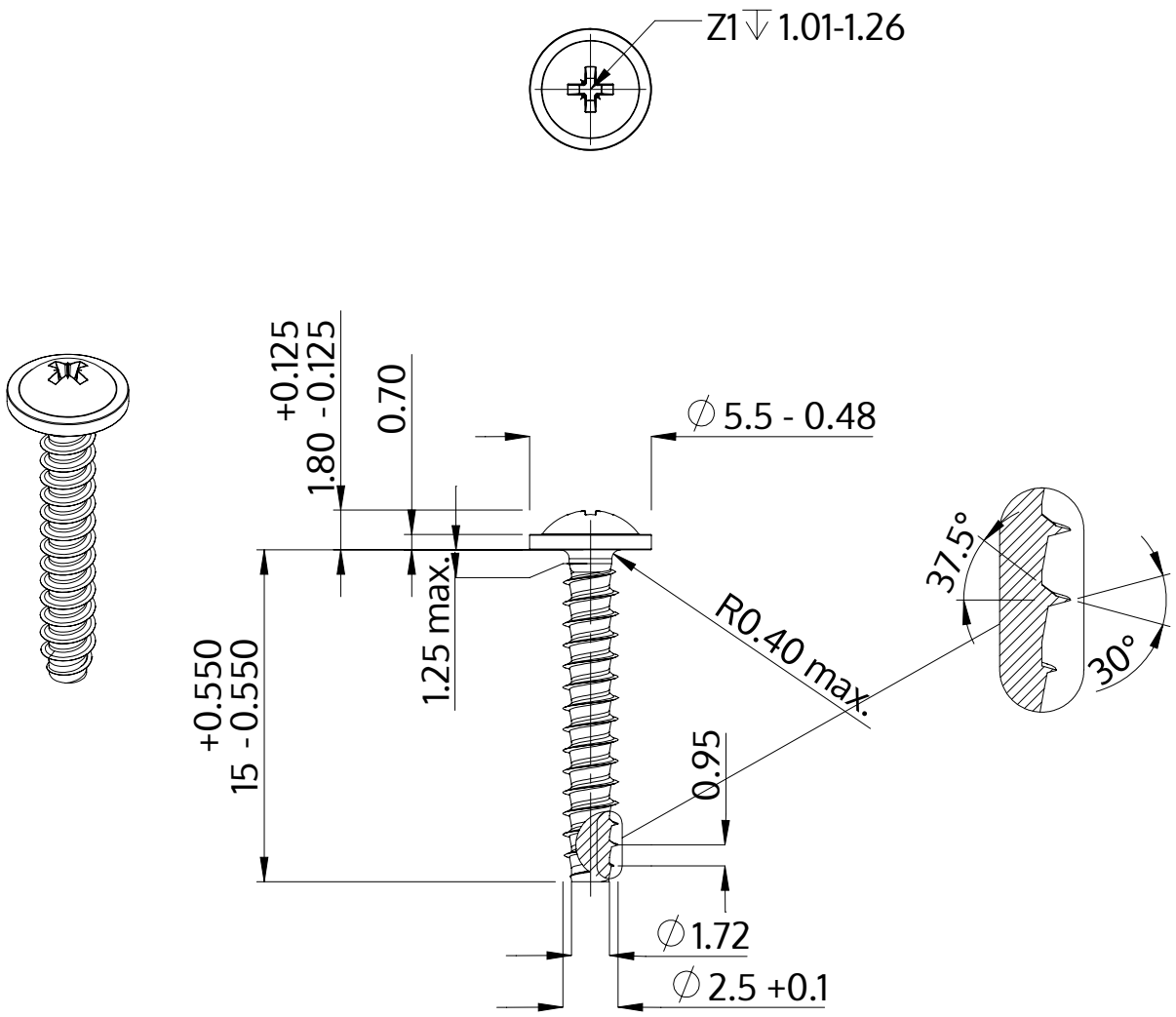

Descriere	STP21 2.5x15.0 - Z1
Material	oțel, călit
Exterior	zincat, Nichelat, pasivat negru / nu conține Cr-VI, recopt, ermetizat
Greutate	0.532 kg / 1000 unități

SCREWERK	**STP210250150B**	
Desen metric A4	Scalarea 3:1	2024-10