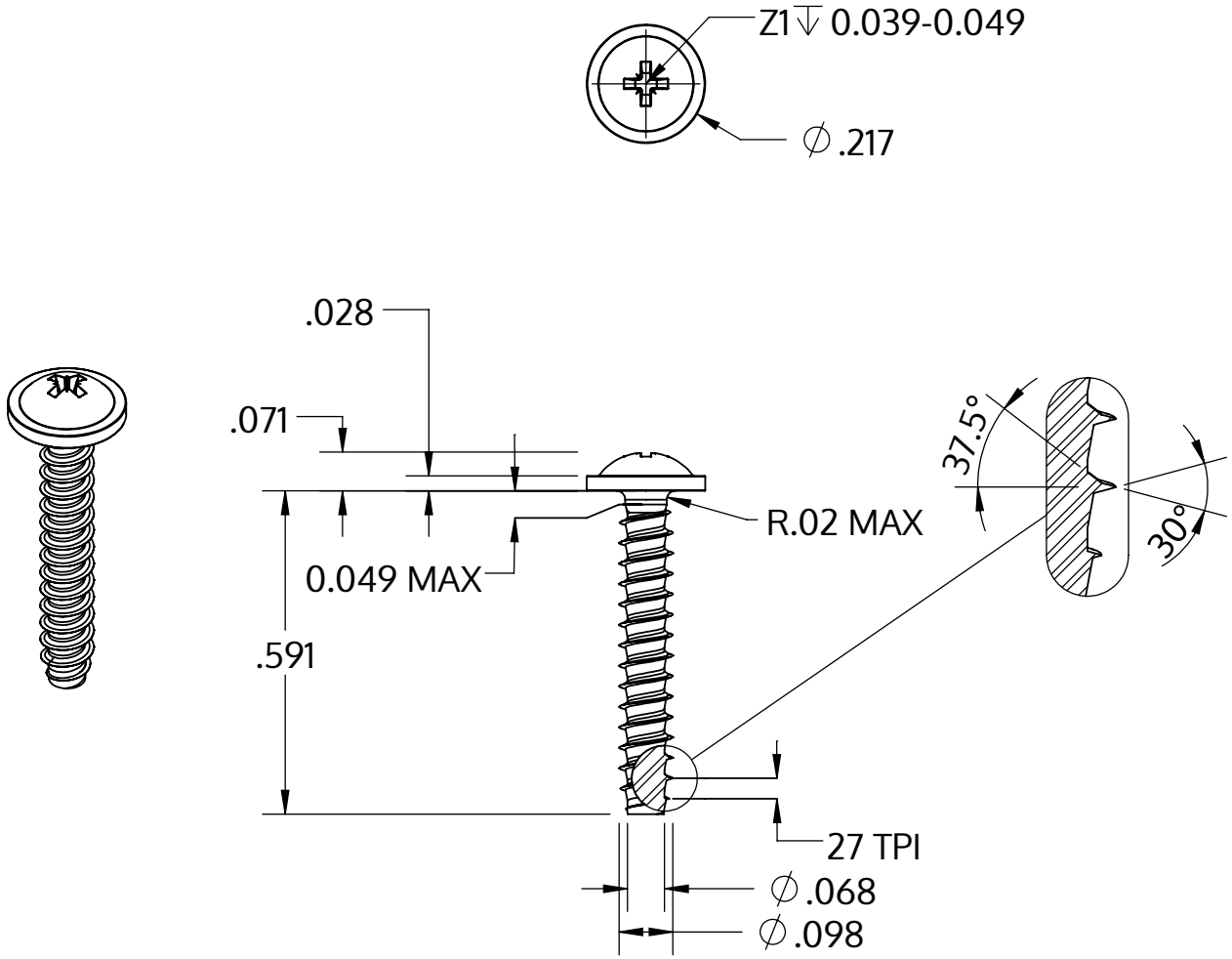


| | |
|---|---|
| Metric size | M2.5 x 0.95 mm |
| US size (converted) | #3-27 |
| | Tolerances [inch] |
| Length | +/- 0.021 |
| Head diameter | +0 / -0.018 |
| Head height | +/- 0.004 |
| Thread diameter | +0.003 / -0 |

| | |
|---|---|
| Açıklaması | STP21 2.5x15.0 - Z1 |
| Malzeme | Çelik, sertleştirilmiş |
| Kaplama | ZnNi siyah-pasifleştirilmiştir, temperlenmistir, kaplanmış |
| Ağırlık | 0.532 kg / 1000 Adet |

| | | |
|---|---|---|
| SCREWERK | **STP210250150B** | |
| _Zoll Zeichnung Größe A | Ölçeklendirme 3:1 | 2024-10 |