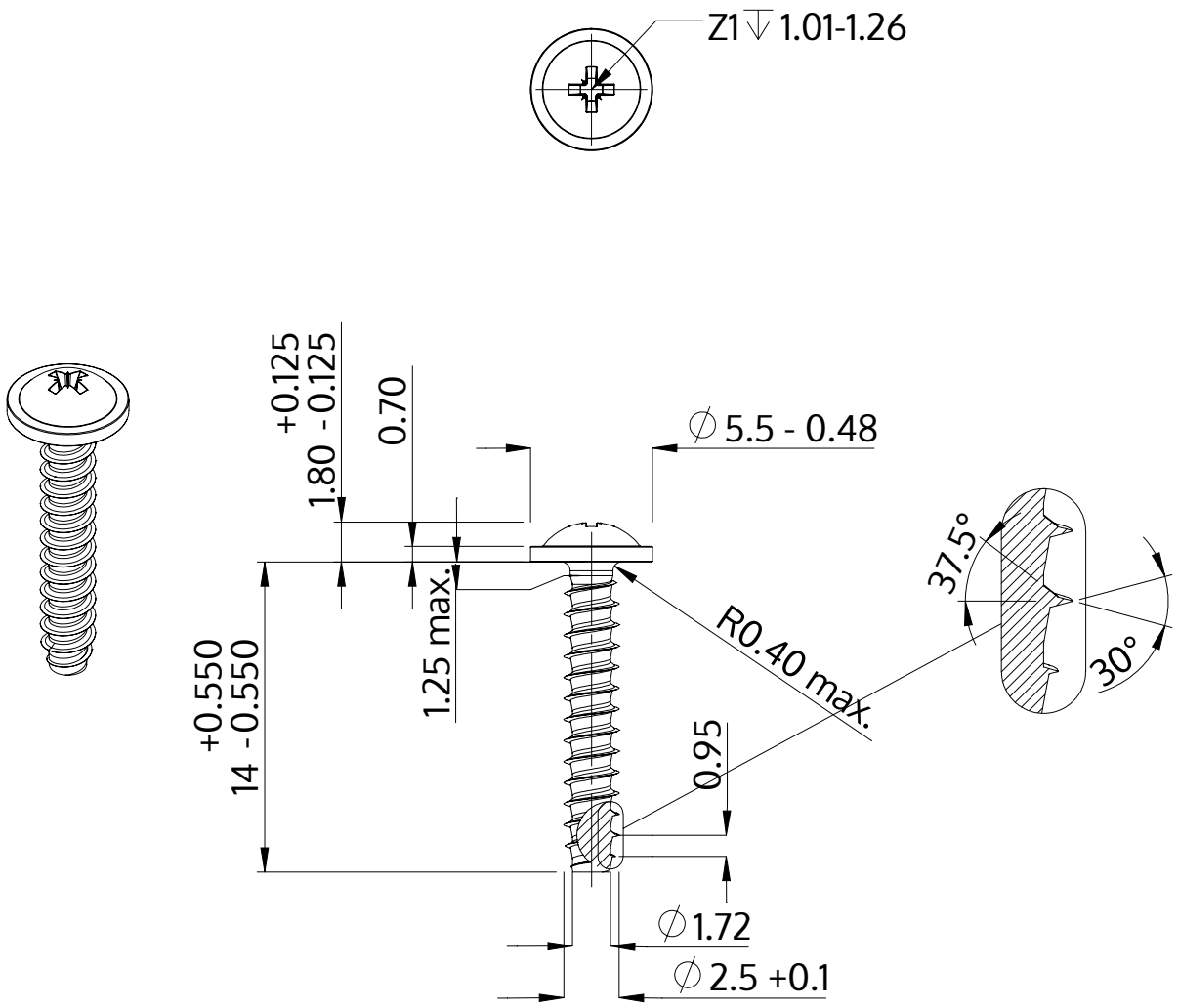

Beskrivning	STP21 2.5x14.0 - Z1
Material	rostfritt stål A2
Yta	blank och passiviserad
Vikt	0.508 kg / 1000 styck

SCREWERK	**STP210250140E**	
Metrisk skiss A4	Skala 3:1	2025-12