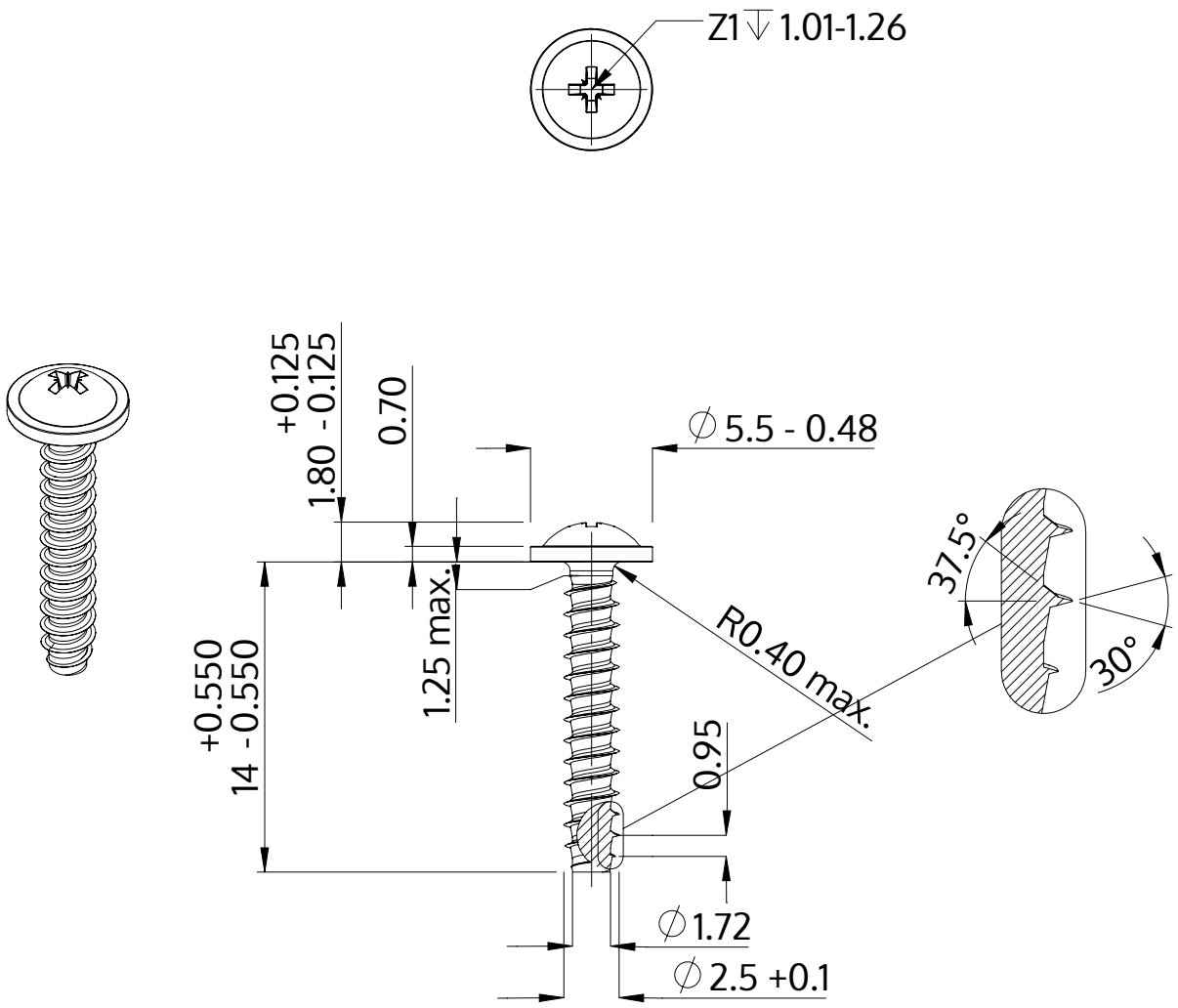

Описание	STP21 2.5x14.0 - Z1
Материал	Нержавеющая сталь A2
Поверхность	Светлый отжиг и пассивация
Вес	0.508 kg / 1000 Штука

SCREWERK	**STP210250140E**	
Метрический чертеж A4	Шкала 3:1	2024-10