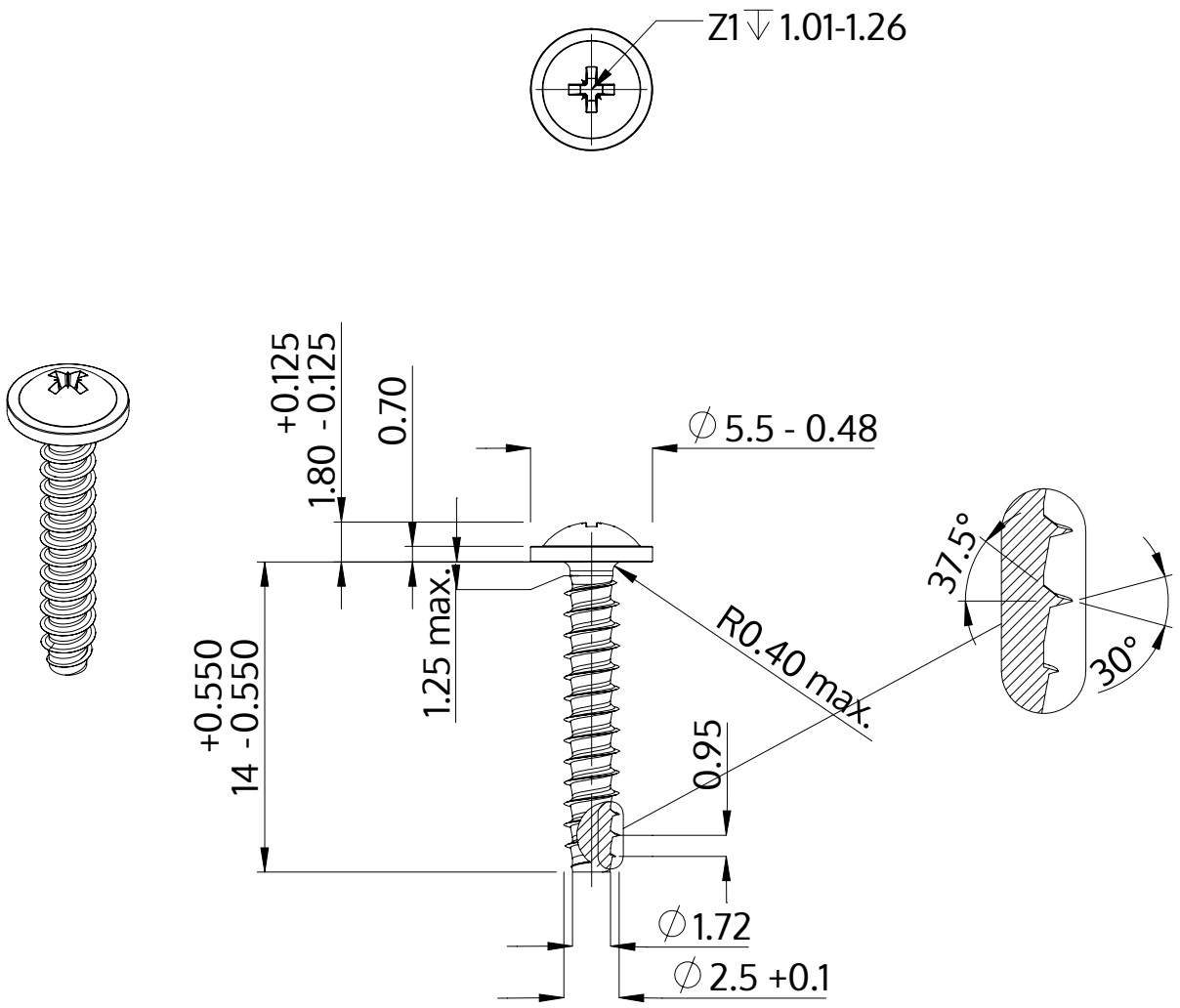

Beschreibung	STP21 2.5x14.0 - Z1
Werkstoff	Edelstahl A2
Oberfläche	blank, gebeizt und passiviert
Gewicht	0.508 kg / 1000 Stück

SCREWERK	**STP210250140E**	
Metrische Zeichnung A4	Skalierung 3:1	2024-10