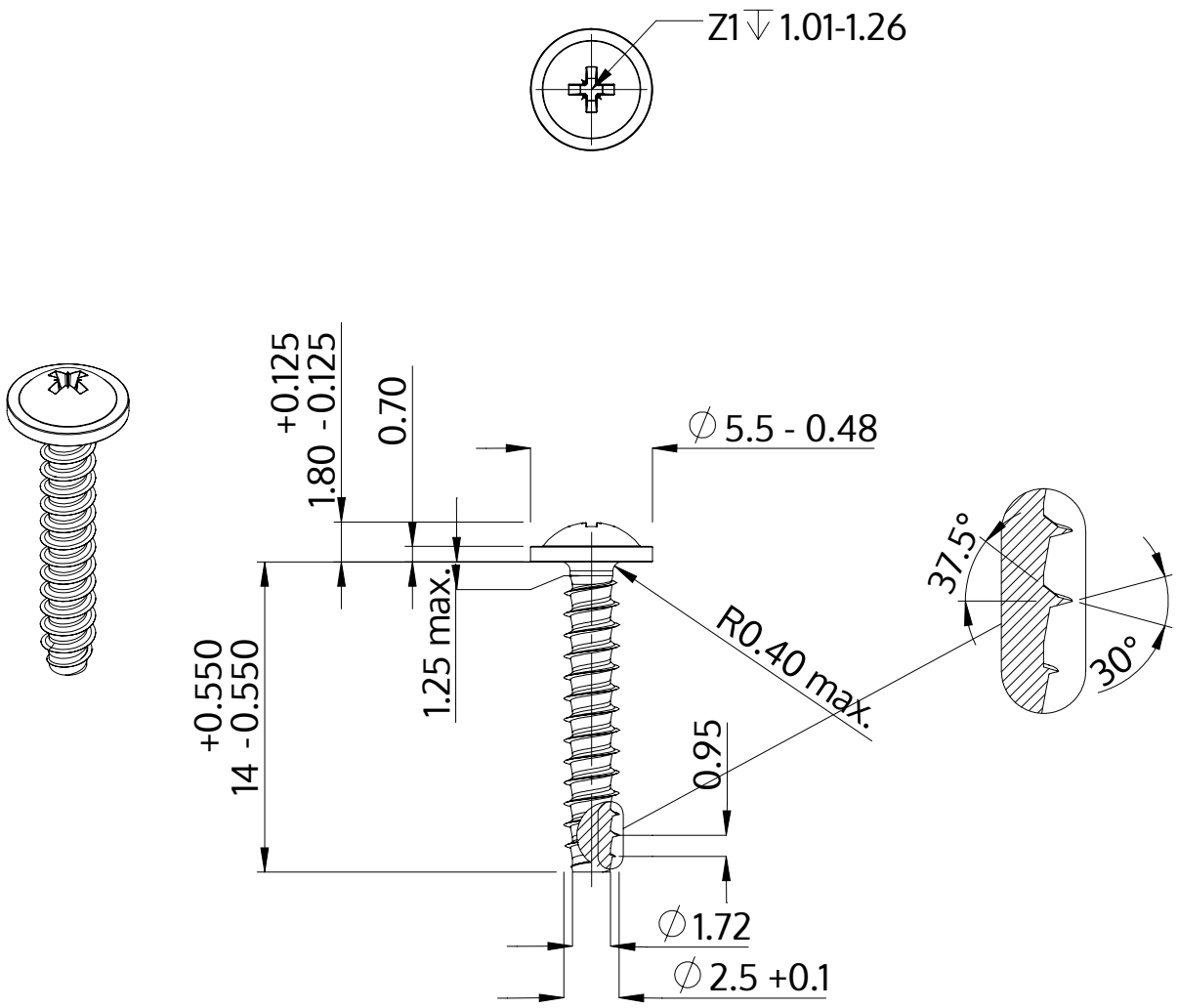

Beskrivelse	STP21 2.5x14.0 - Z1
Materiale	Stål, forædlet
Overflade	ZnNi sort-passiveret, tempret, forseglet
Vægt	0.508 kg / 1000 stykke

SCREWERK	**STP210250140B**	
Metrisk tegning A4	Skalering None:1	2024-04