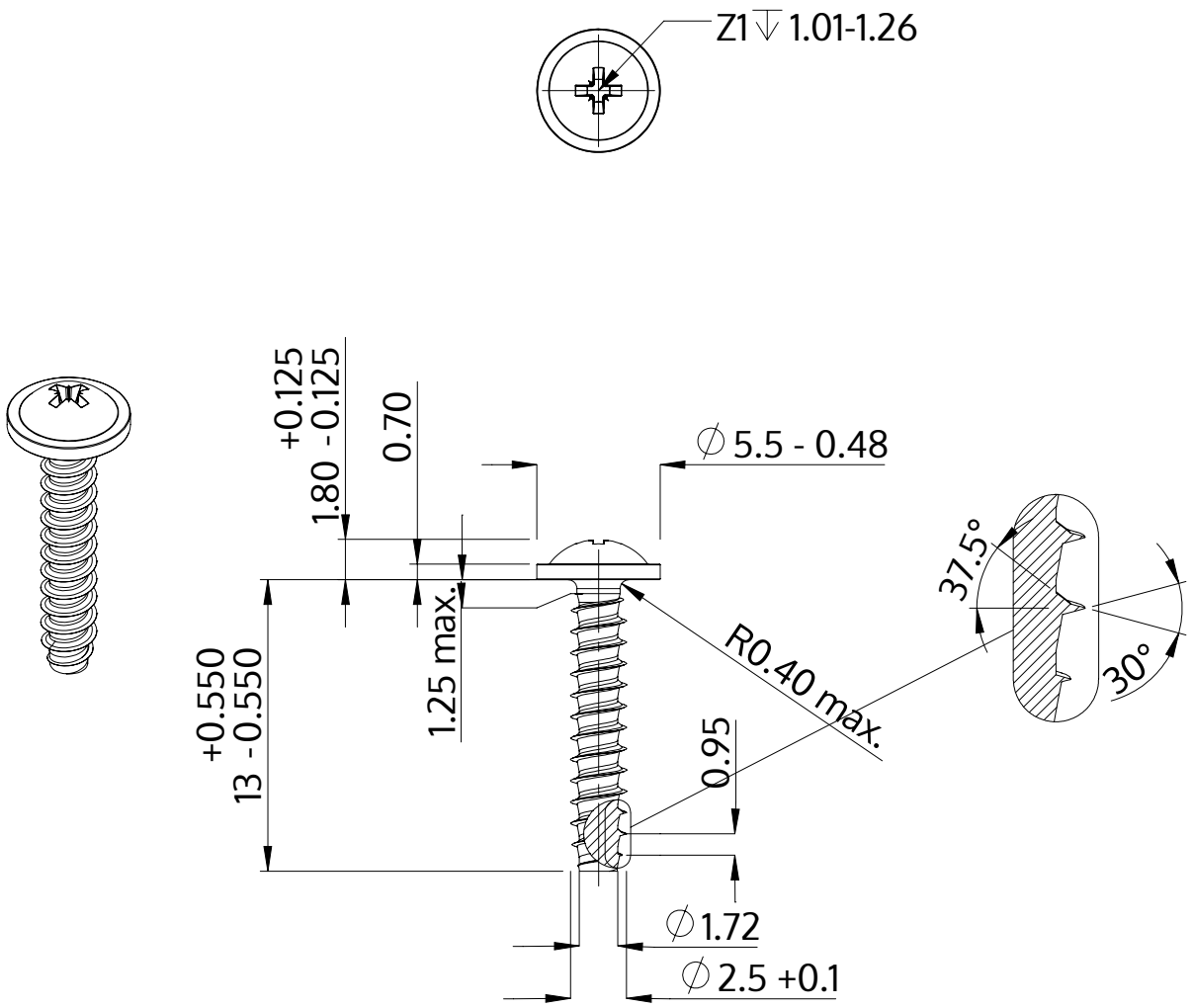

Opis	STP21 2.5x13.0 - Z1
Materiał	Stal szlachetna A4
Powierzchnia	Prosta, bejcowana i pasywowana
Waga	0.484 kg / 1000 sztuk

SCREWERK	**STP210250130C**	
Rysunek metryczny A4	Skala 3:1	2024-10