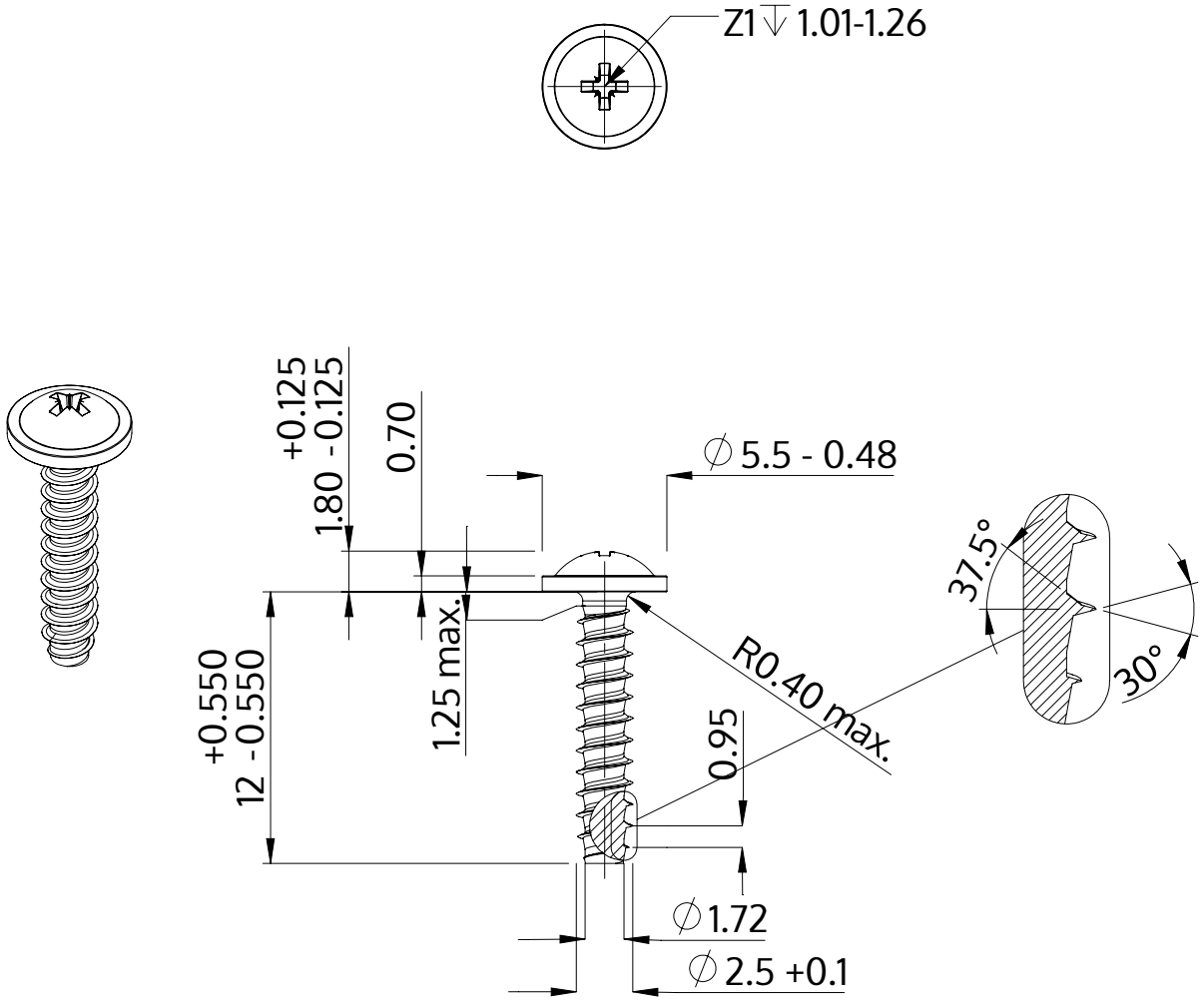

Açıklaması	STP21 2.5x12.0 - Z1
Malzeme	Paslanmaz Çelik A2
Kaplama	Parlak, cilalanmış ve pasifleştirilmiştir
Ağırlık	0.460 kg / 1000 Adet

SCREWERK	**STP210250120E**	
Metrik çizim A4	Ölçeklendirme 3:1	2024-05