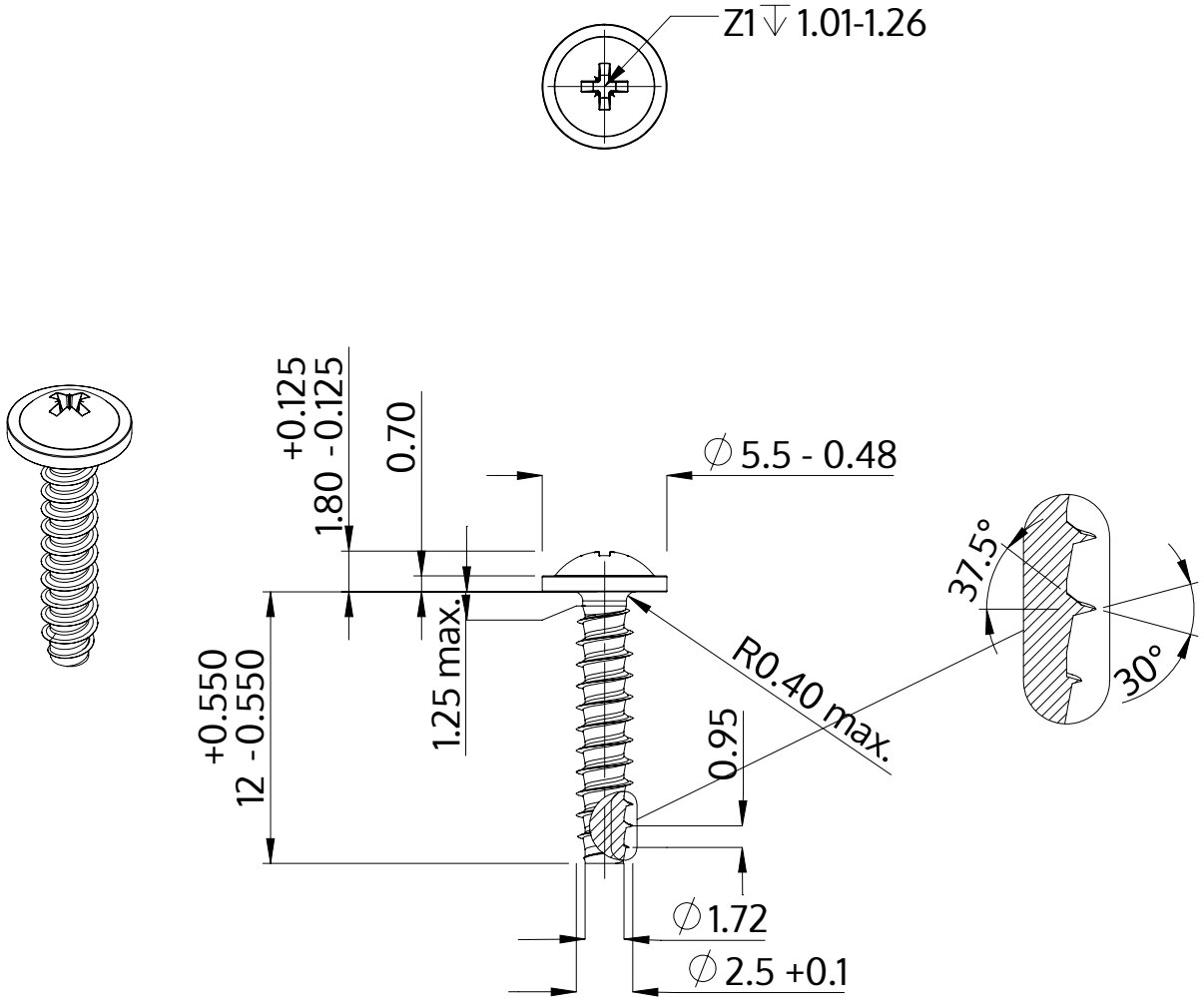

Description	STP21 2.5x12.0 - Z1
Matière	acier inoxydable A2
Surface	brillant décapé et passivé
Poids	0.460 kg / 1000 Unité

SCREWERK	**STP210250120E**	
Dessin métrique A4	Redimensionner None:1	2024-04