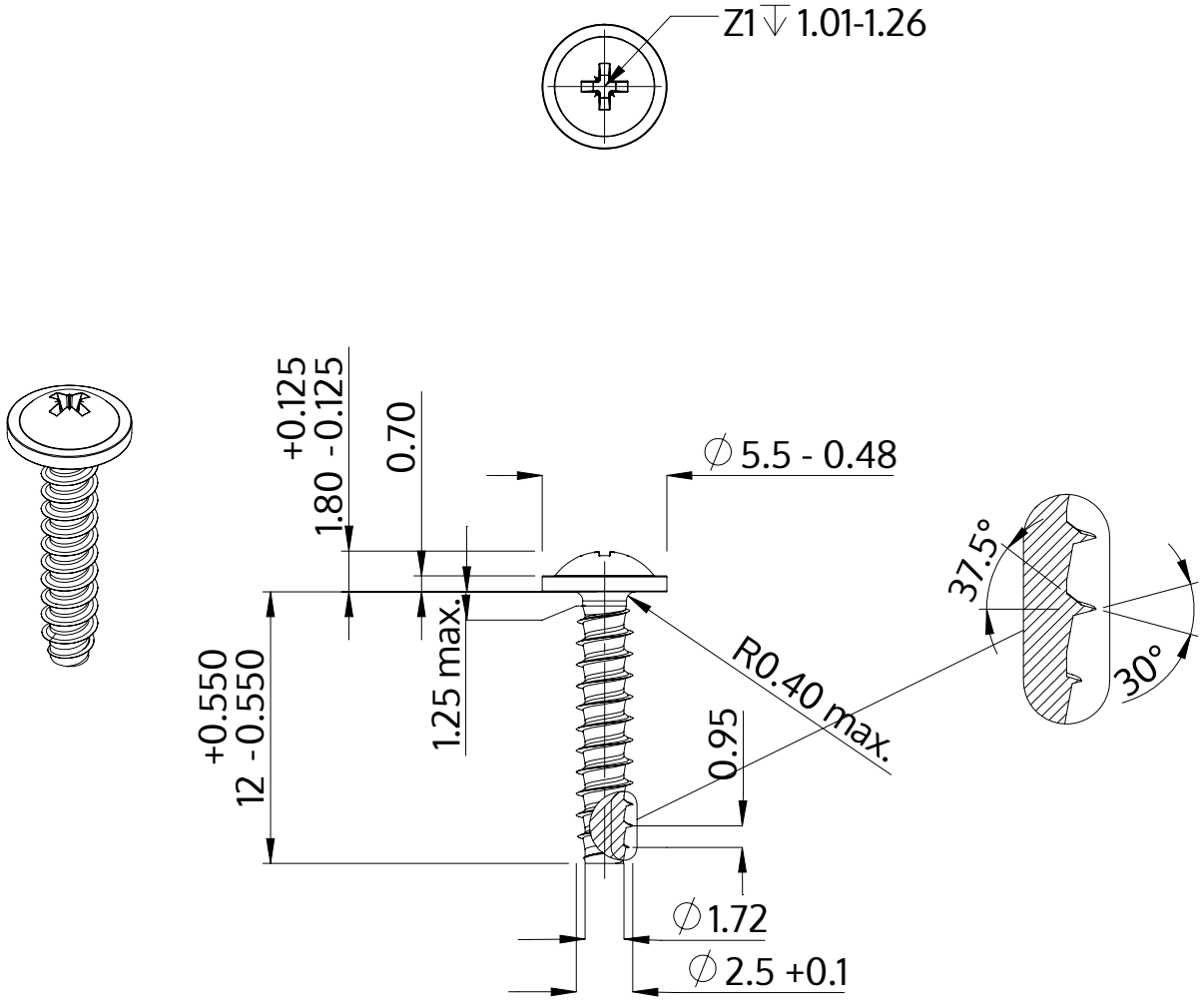

Описание	STP21 2.5x12.0 - Z1
Материал	неръждаема стомана A2
Повърхност	гланциран, полиран, пасиваран
Тегло	0.460 kg / 1000 Бройка

SCREWERK	**STP210250120E**	
Метричен дизайн A4	Мащаб 3:1	2024-10