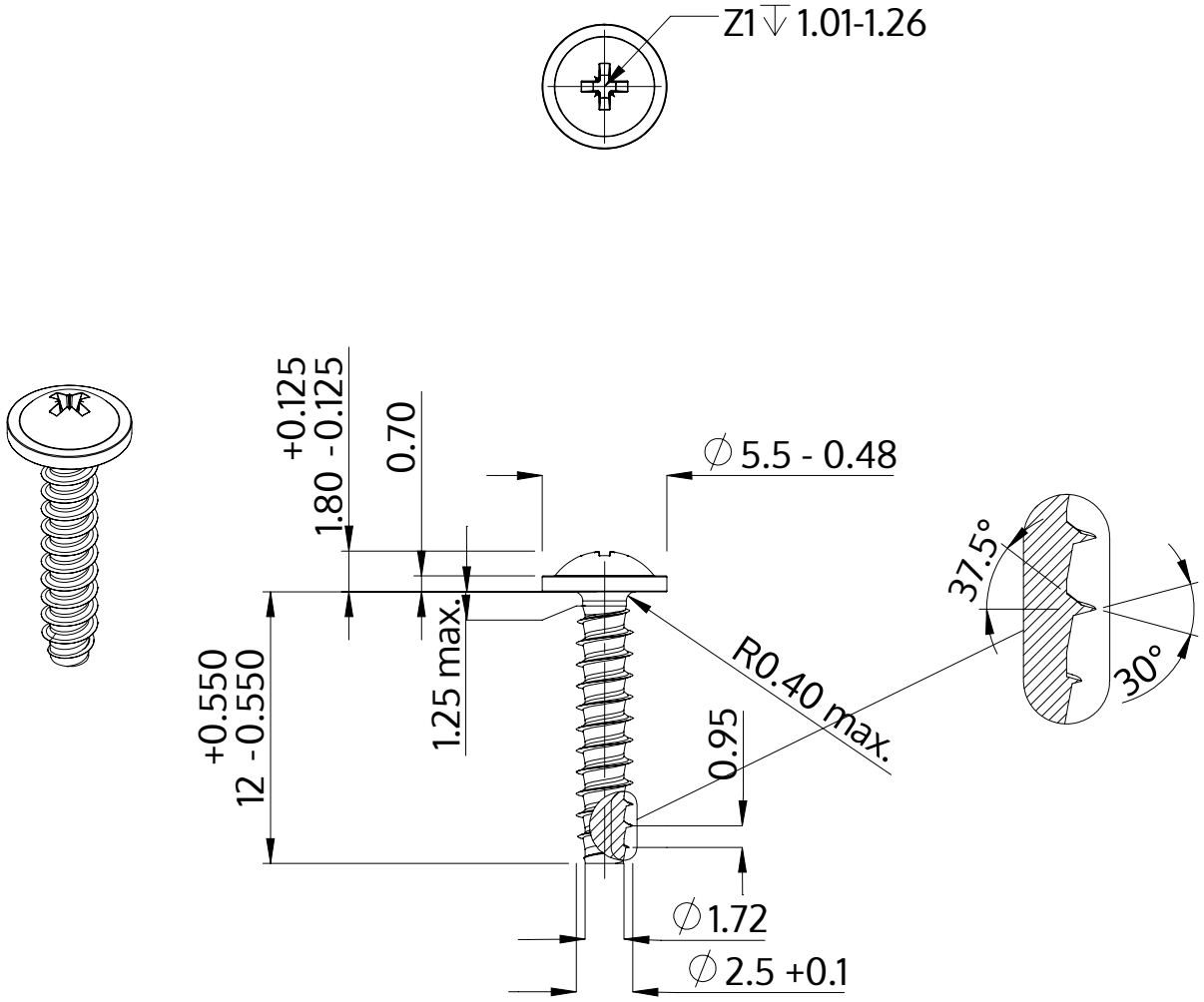

Descrição	STP21 2.5x12.0 - Z1
Material	inox A4
Superfície	Decapado e passivado
Peso	0.460 kg / 1000 peças

SCREWERK	**STP210250120C**	
Desenho Métrico A4	Escala 3:1	2024-10