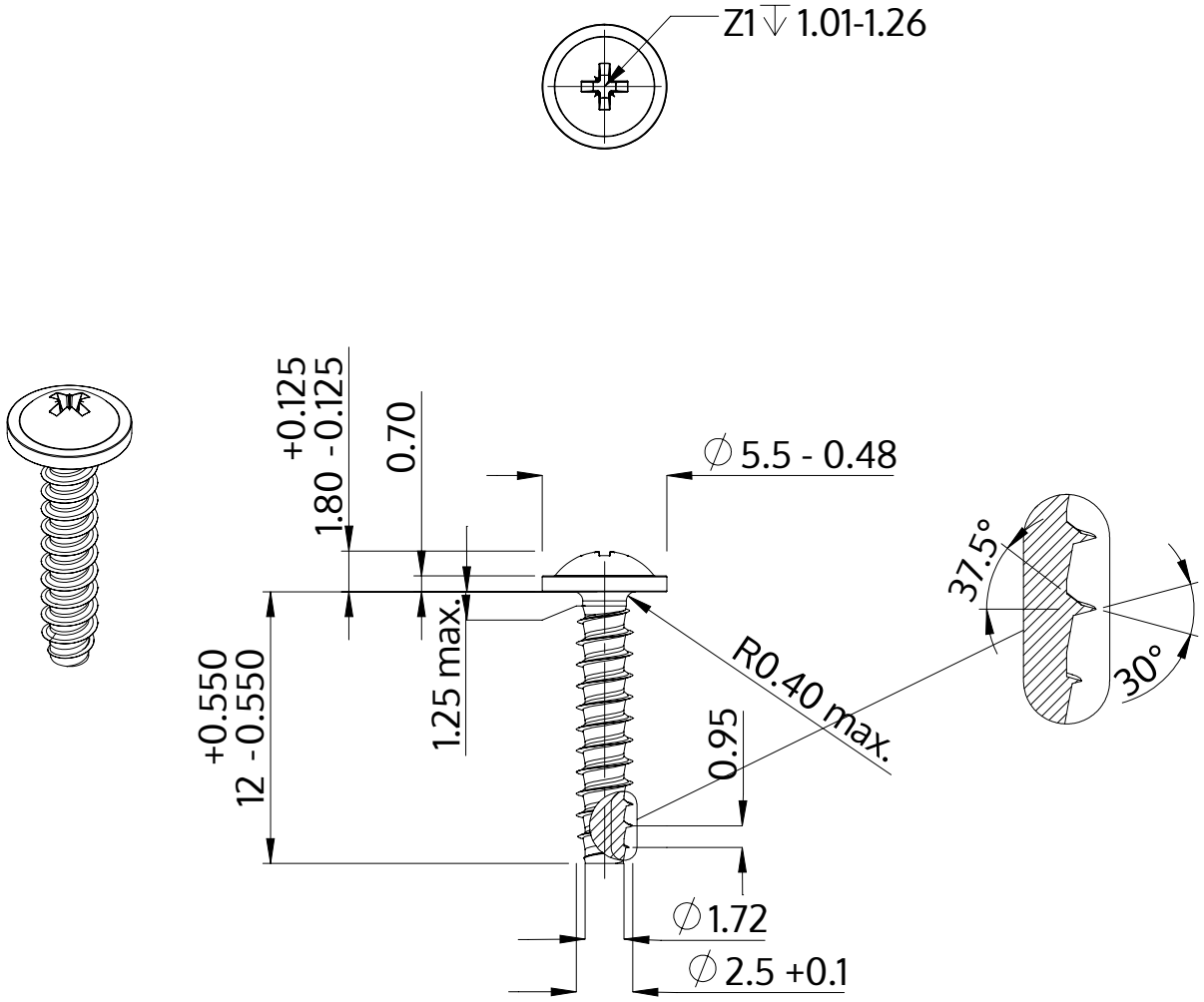

Beschrijving	STP21 2.5x12.0 - Z1
Materiaal	roestvrij staal A4
Oppervlak	blank, geetst en gepassieveerd
Gewicht	0.460 kg / 1000 stuk

SCREWERK	**STP210250120C**	
Metrische tekening A4	Schaal 3:1	2024-10