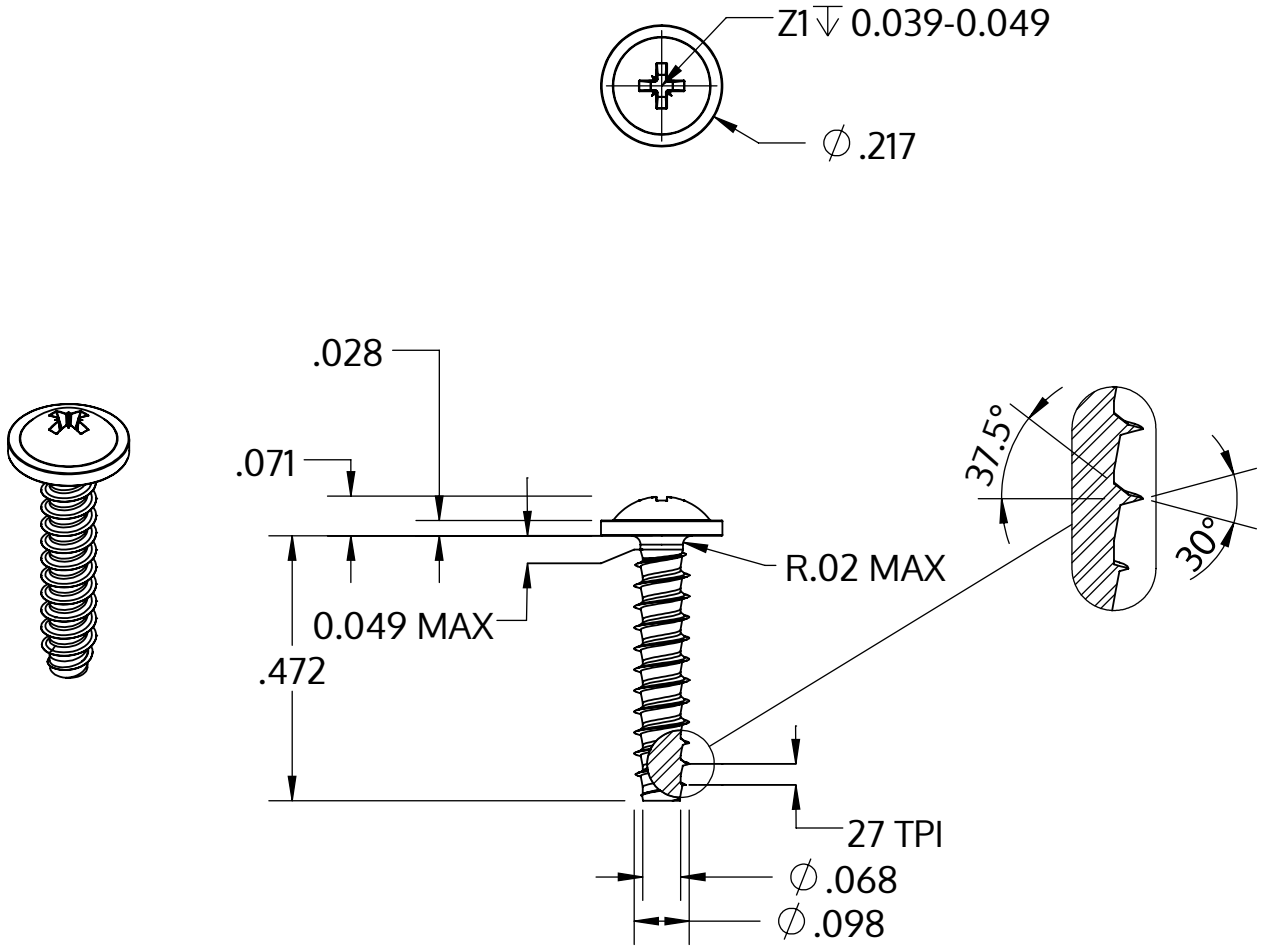

Metric size	M2.5 x 0.95 mm
US size (converted)	#3-27
	Tolerances [inch]
Length	+/- 0.021
Head diameter	+0 / -0.018
Head height	+/- 0.004
Thread diameter	+0.003 / -0

Beschrijving	STP21 2.5x12.0 - Z1
Materiaal	roestvrij staal A4
Oppervlak	blank, geetst en gepassieveerd
Gewicht	0.460 kg / 1000 stuk

SCREWERK	**STP210250120C**	
_Zoll Zeichnung Größe A	Schaal 3:1	2024-10