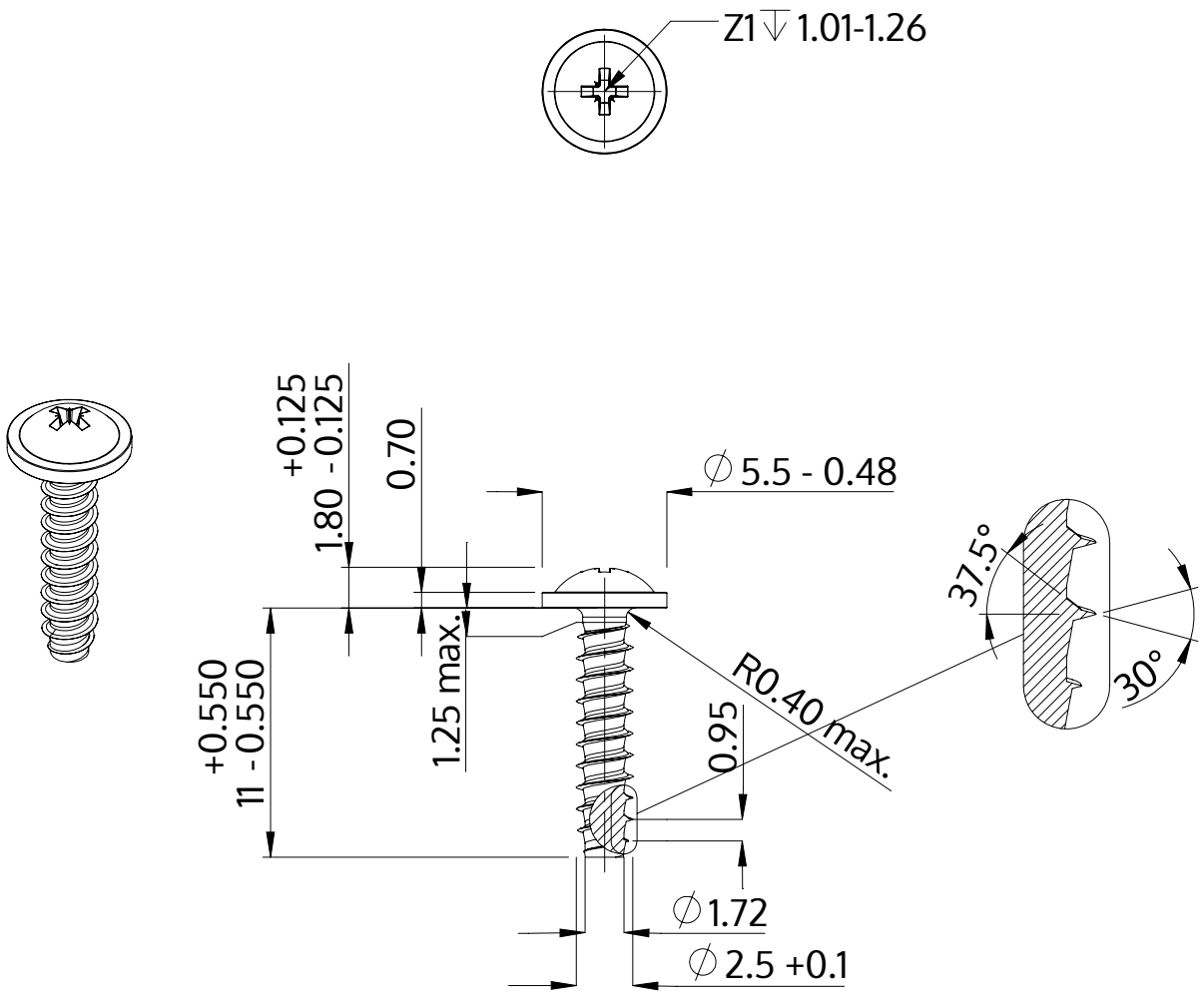

Описание	STP21 2.5x11.0 - Z1
Материал	неръждаема стомана A2
Повърхност	гланциран, полиран, пасиваран
Тегло	0.436 kg / 1000 Бройка

SCREWERK	**STP210250110E**	
Метричен дизайн A4	Мащаб 3:1	2024-10