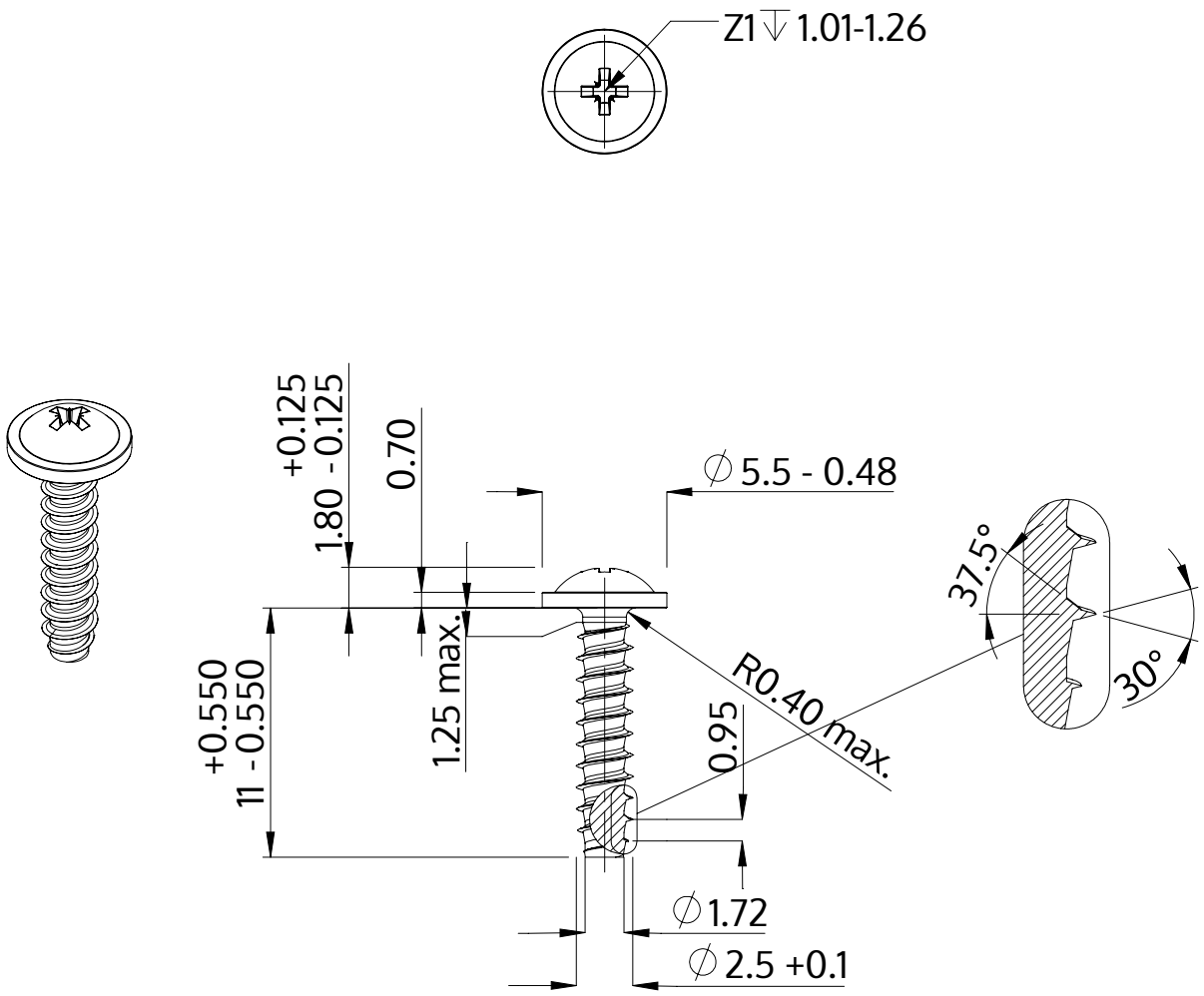

Description	STP21 2.5x11.0 - Z1
Matière	acier inoxydable A4
Surface	brillant décapé et passivé
Poids	0.436 kg / 1000 Unité

SCREWERK	**STP210250110C**	
Dessin métrique A4	Redimensionner None:1	2024-04