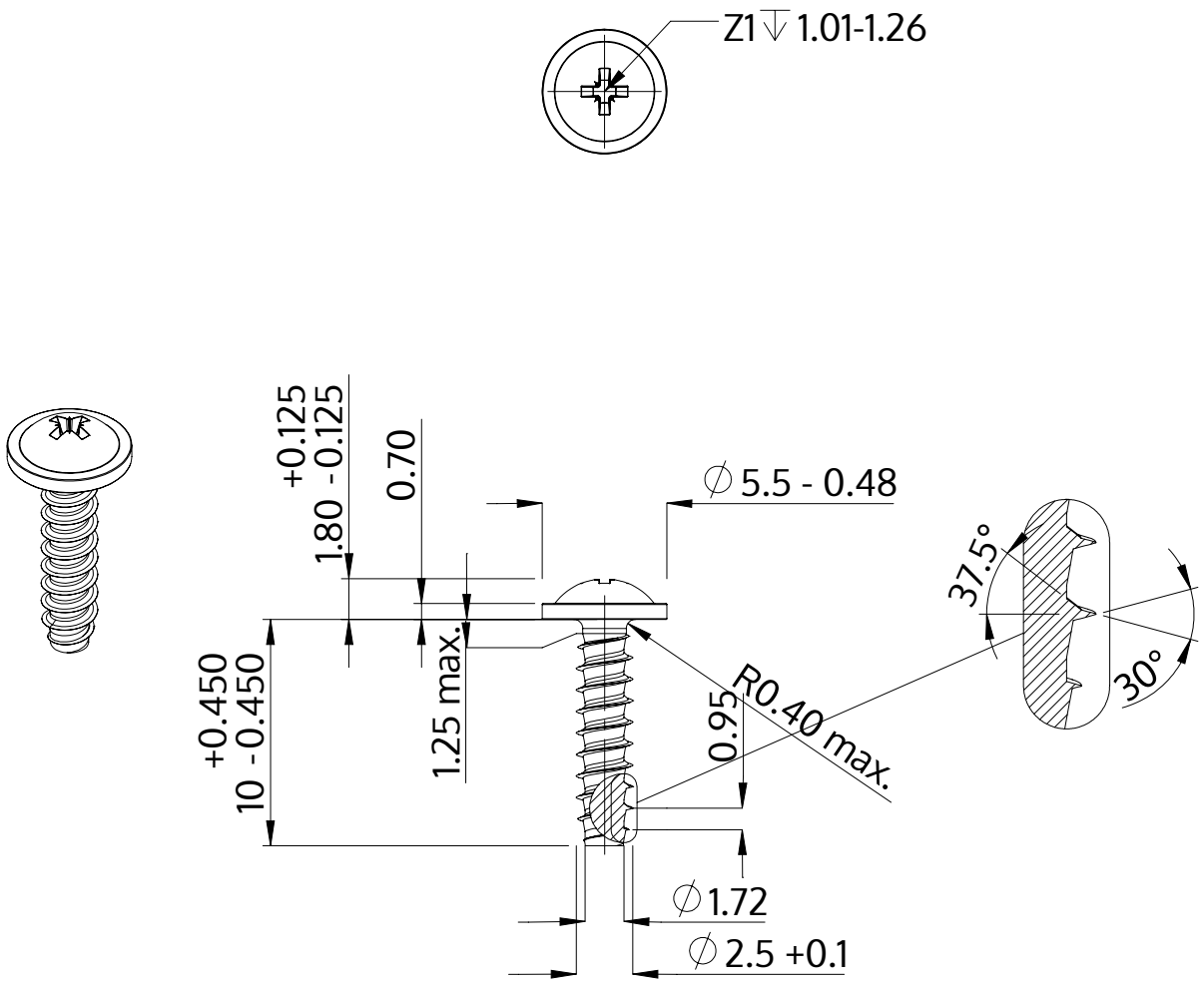

Descrição	STP21 2.5x10.0 - Z1
Material	inox A2
Superfície	Decapado e passivado
Peso	0.412 kg / 1000 peças

SCREWERK	**STP210250100E**	
Desenho Métrico A4	Escala 3:1	2024-10