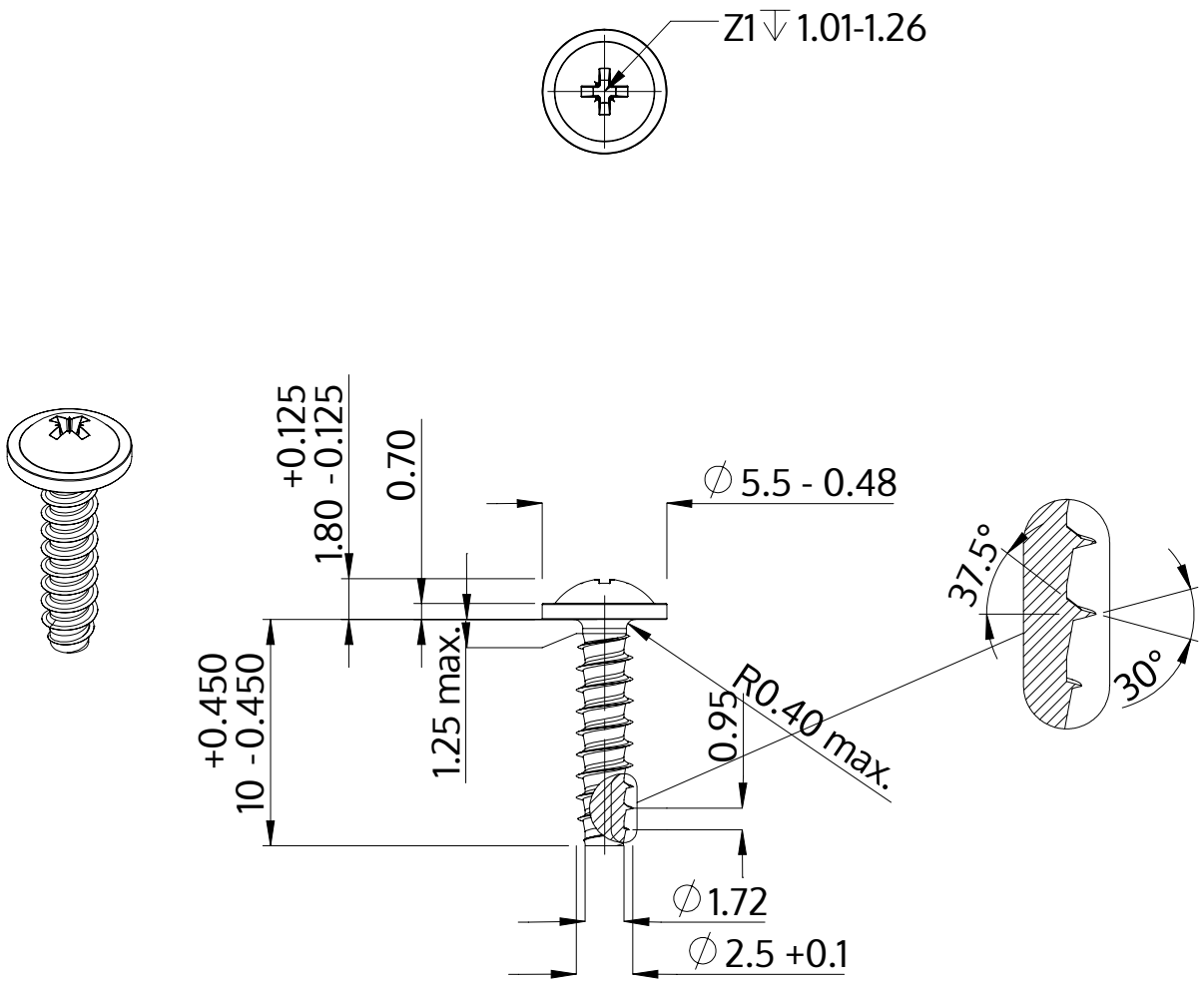

Beschreibung	STP21 2.5x10.0 - Z1
Werkstoff	Edelstahl A2
Oberfläche	blank, gebeizt und passiviert
Gewicht	0.412 kg / 1000 Stück

SCREWERK	**STP210250100E**	
Metrische Zeichnung A4	Skalierung 3:1	2024-05