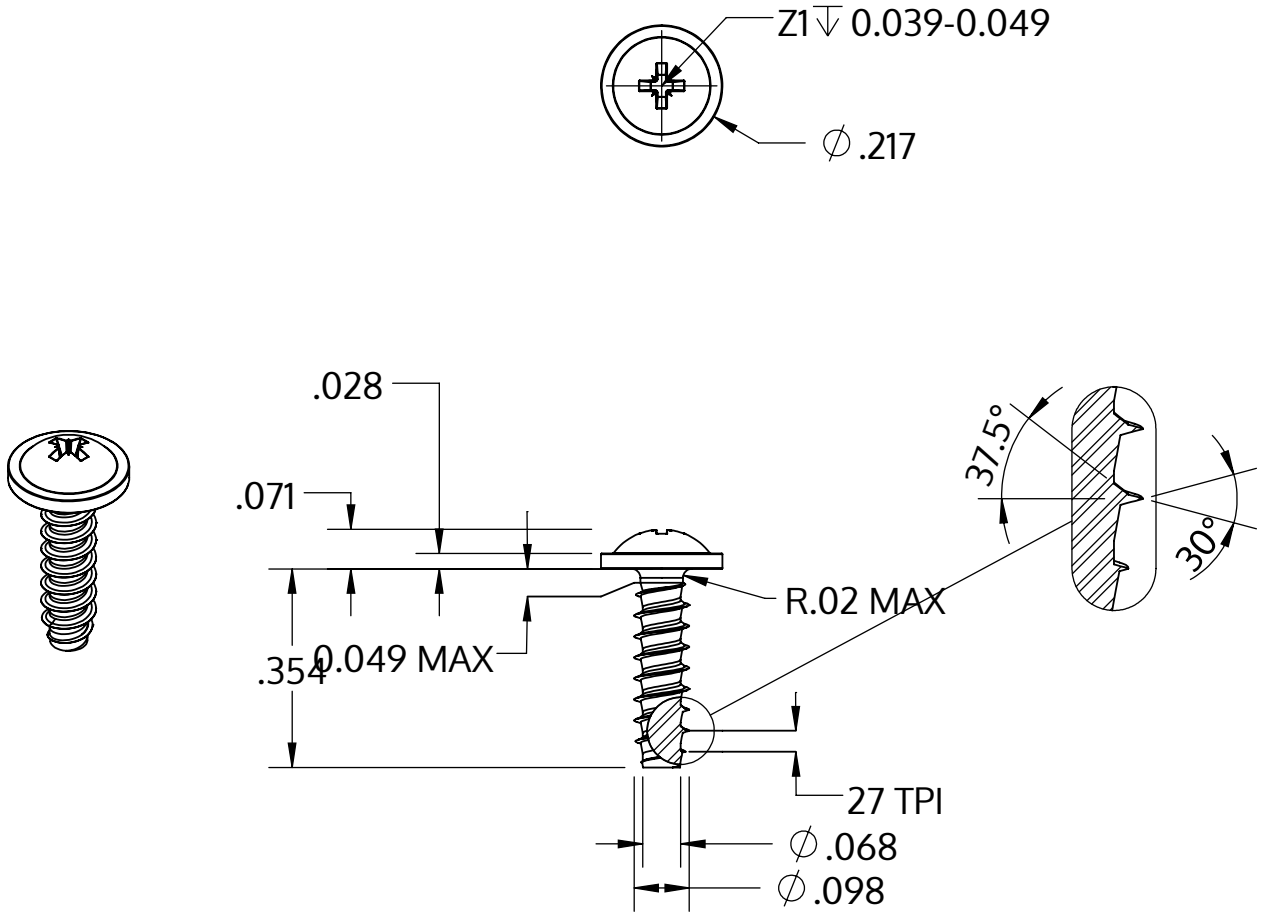

Metric size	M2.5 x 0.95 mm
US size (converted)	#3-27
	Tolerances [inch]
Length	+/- 0.017
Head diameter	+0 / -0.018
Head height	+/- 0.004
Thread diameter	+0.003 / -0

Descripción	STP21 2.5x9.0 - Z1
Material	Acero, endurecido
Superficie	galvanizado 5-7 micras, recocido, azul / pasivado transparente
Peso	0.388 kg / 1000 Piezas

SCREWERK	**STP210250090S**	
_Zoll Zeichnung Größe A	Escalada 3:1	2024-10