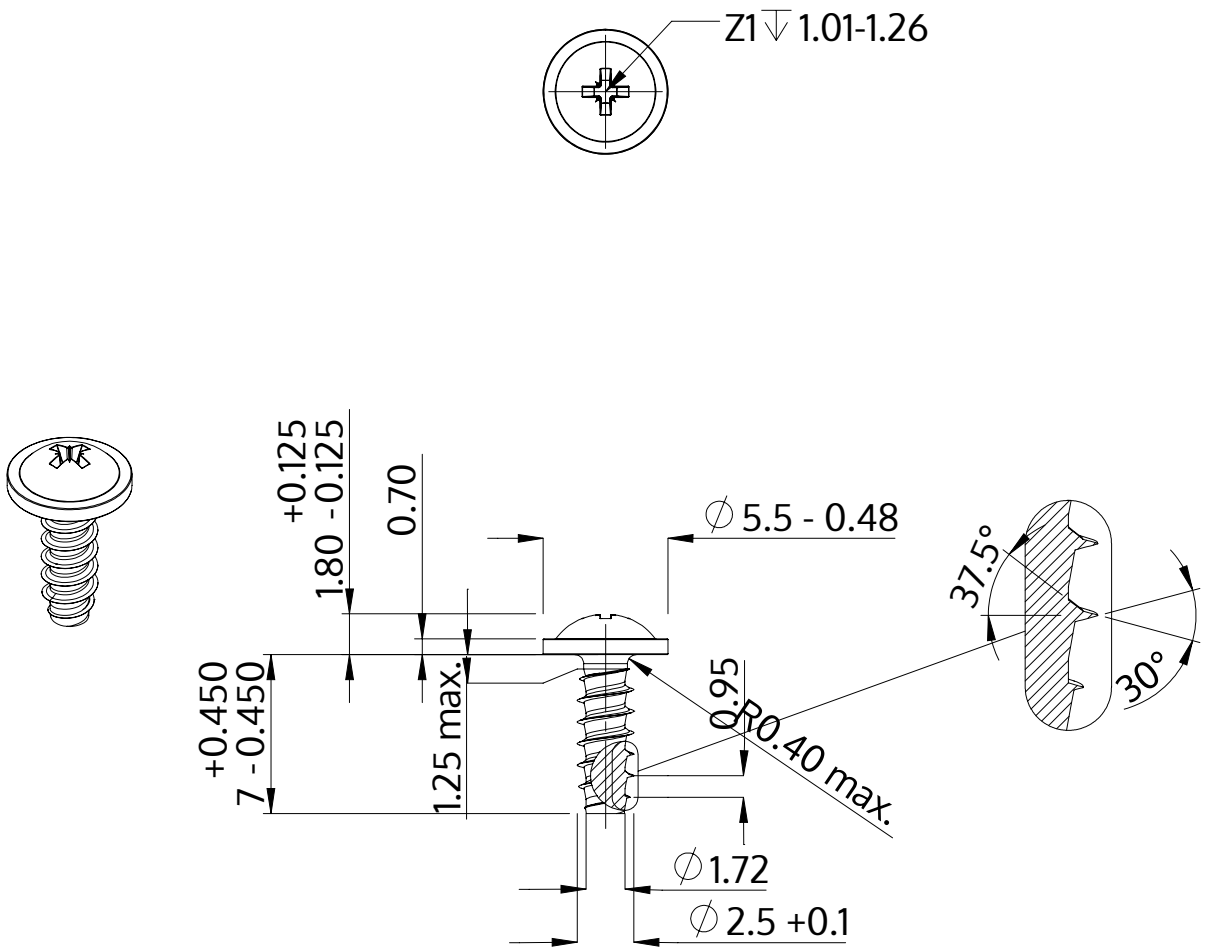

Descrizione	STP21 2.5x7.0 - Z1
Materiale	acciaio inossidabile A4
Superficie	bianco-decapato e passivato
Peso	0.340 kg / 1000 pezzi

SCREWERK	**STP210250070C**	
Disegno metrico A4	Scala 3:1	2024-05