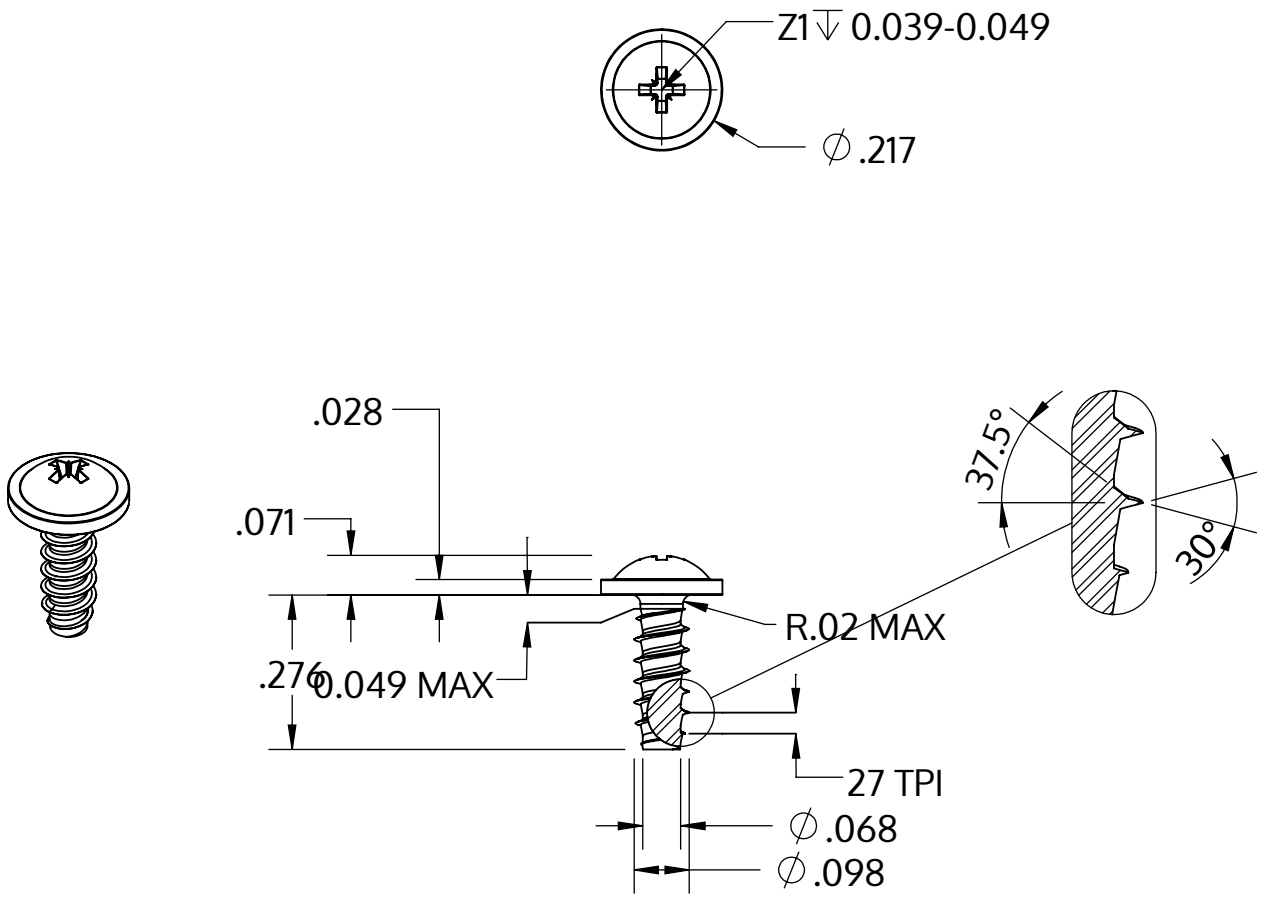

Metric size	M2.5 x 0.95 mm
US size (converted)	#3-27
	Tolerances [inch]
Length	+/- 0.017
Head diameter	+0 / -0.018
Head height	+/- 0.004
Thread diameter	+0.003 / -0

Beschreibung	STP21 2.5x7.0 - Z1
Werkstoff	Edelstahl A4
Oberfläche	blank, gebeizt und passiviert
Gewicht	0.340 kg / 1000 Stück

SCREWERK	**STP210250070C**	
Zoll Zeichnung Größe A	Skalierung 3:1	2024-10