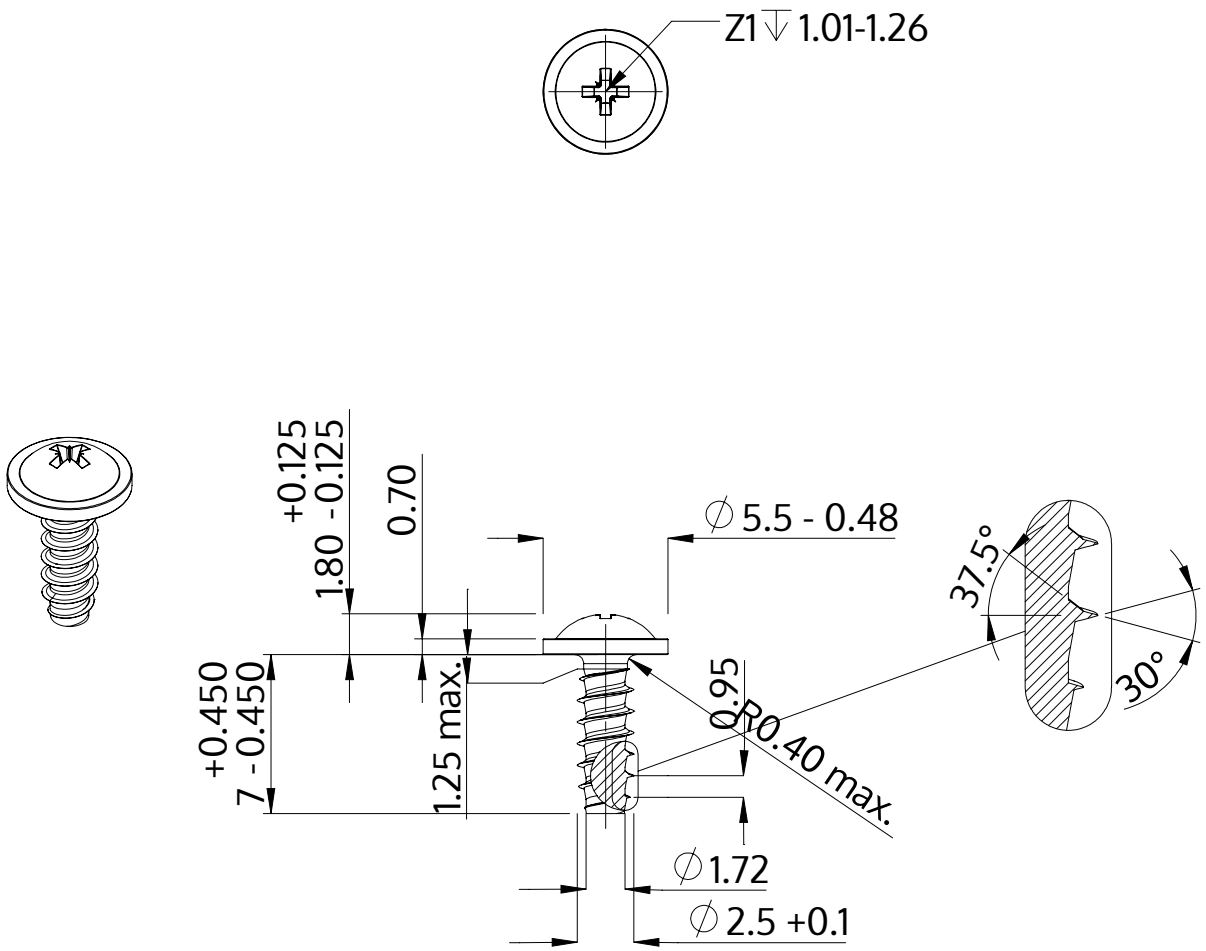

Beschreibung	STP21 2.5x7.0 - Z1
Werkstoff	Edelstahl A4
Oberfläche	blank, gebeizt und passiviert
Gewicht	0.340 kg / 1000 Stück

SCREWERK	**STP210250070C**	
Metrische Zeichnung A4	Skalierung 3:1	2024-10