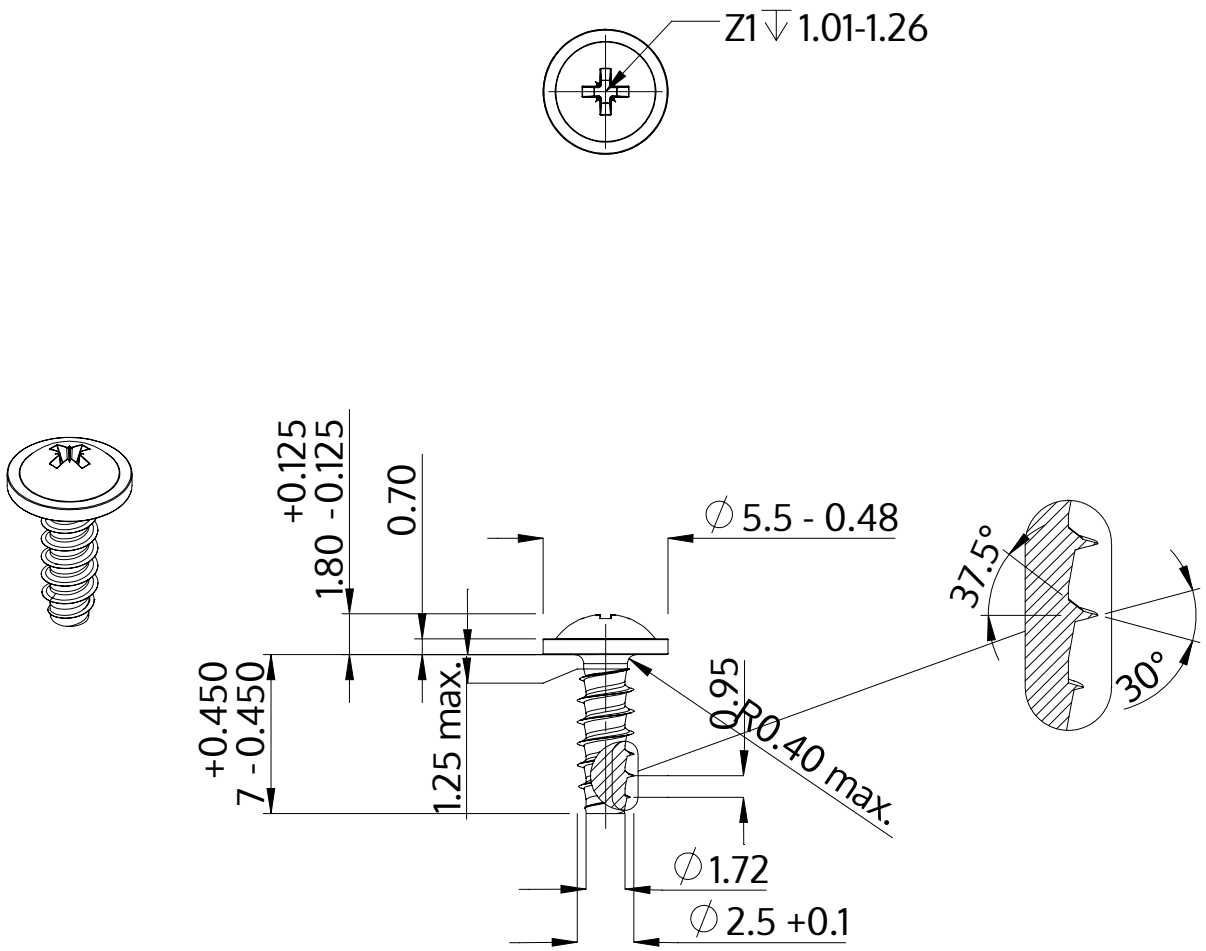

Описание	STP21 2.5x7.0 - Z1
Материал	неръждаема стомана A4
Повърхност	гланциран, полиран, пасиваран
Тегло	0.340 kg / 1000 Бройка

SCREWERK	**STP210250070C**	
Метричен дизайн A4	Мащаб 3:1	2024-05