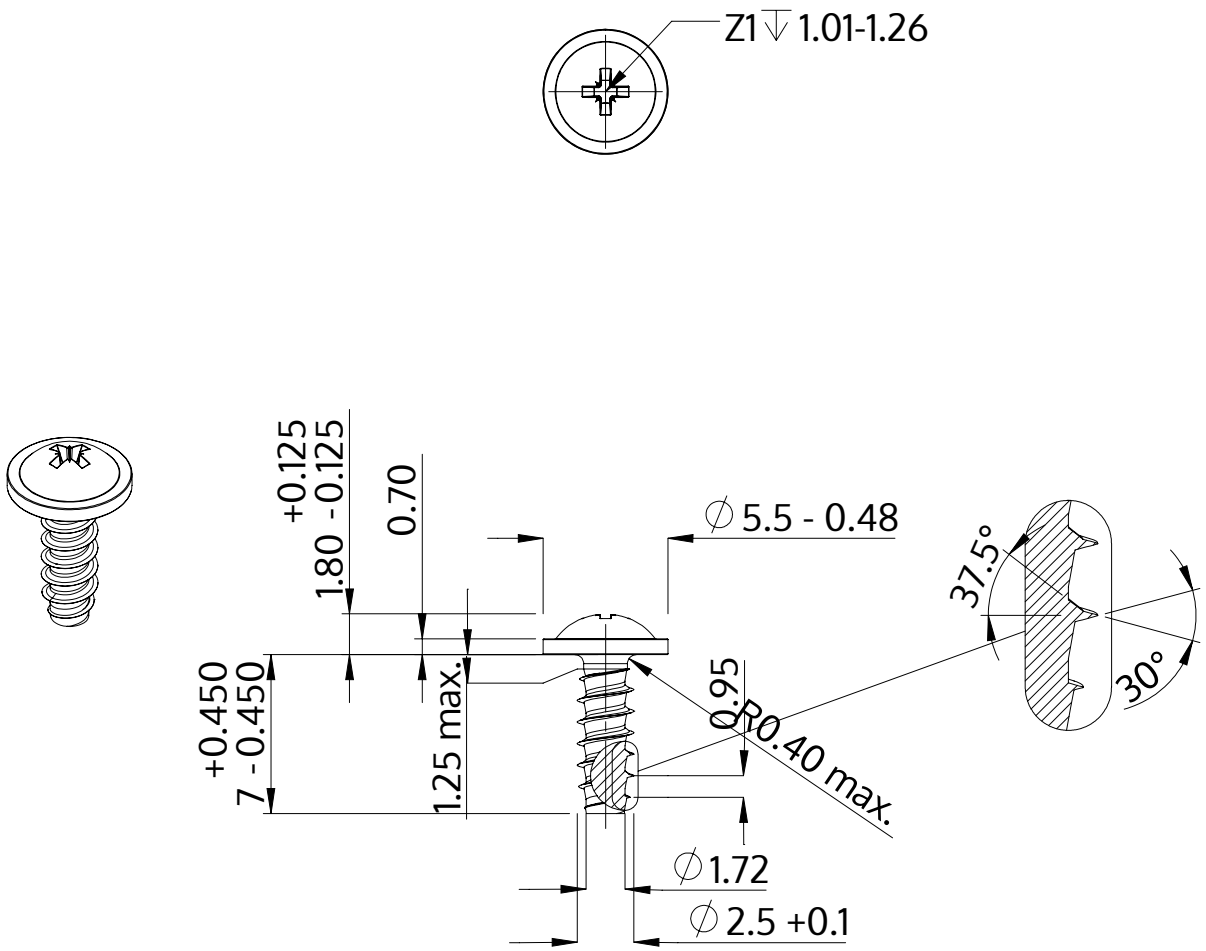

Description	STP21 2.5x7.0 - Z1
Matière	Acier,trempé et revenu
Surface	Zinc Nickel passivé noir, trempée, scéllée
Poids	0.340 kg / 1000 Unité

SCREWERK	**STP210250070B**	
Dessin métrique A4	Redimensionner None:1	2024-04