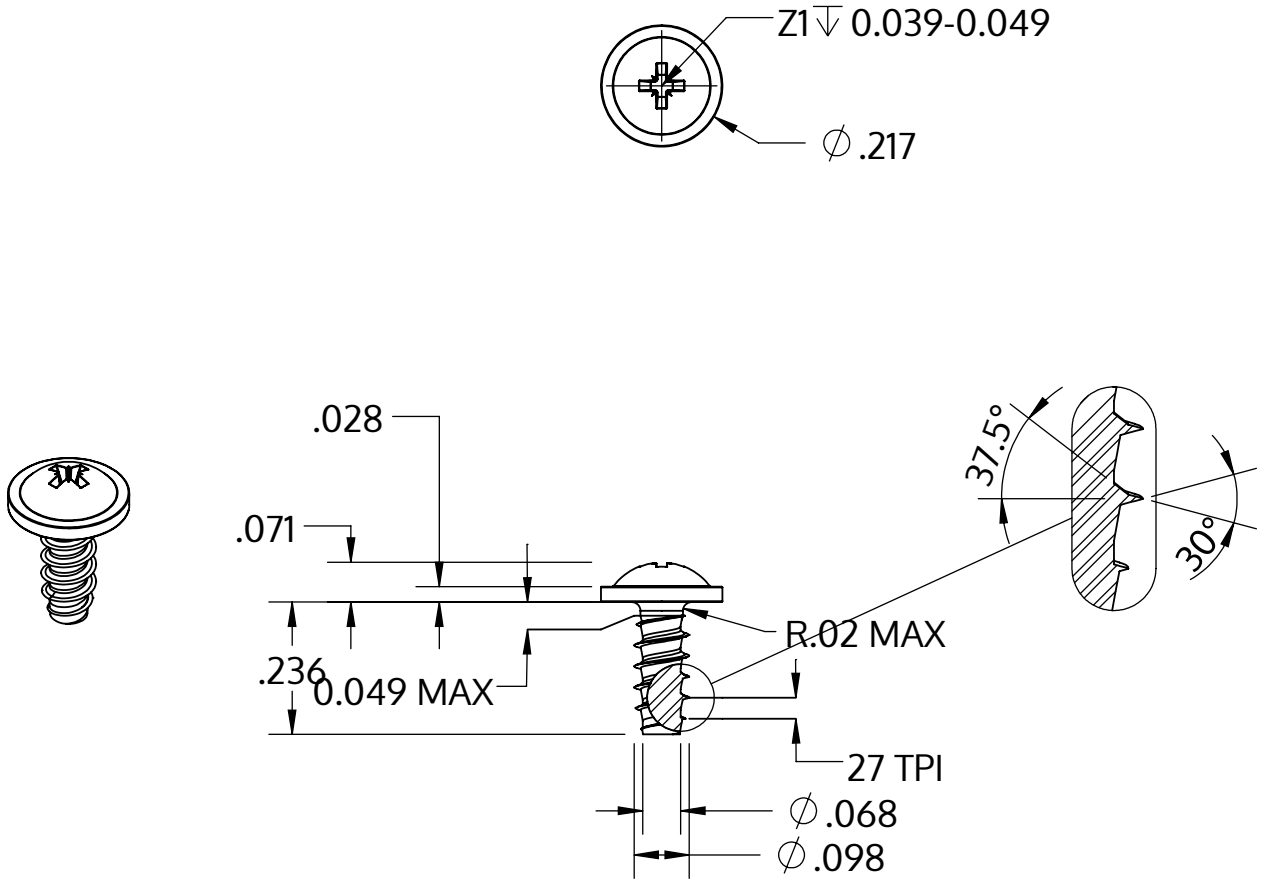

Metric size	M2.5 x 0.95 mm
US size (converted)	#3-27
	Tolerances [inch]
Length	+/- 0.014
Head diameter	+0 / -0.018
Head height	+/- 0.004
Thread diameter	+0.003 / -0

Descrizione	STP21 2.5x6.0 - Z1
Materiale	acciaio, temprato
Superficie	zincato 5-7 micron, ricotto, blu / trasparente passivato
Peso	0.316 kg / 1000 pezzi

SCREWERK	**STP210250060S**	
_Zoll Zeichnung Größe A	Scala 3:1	2024-10