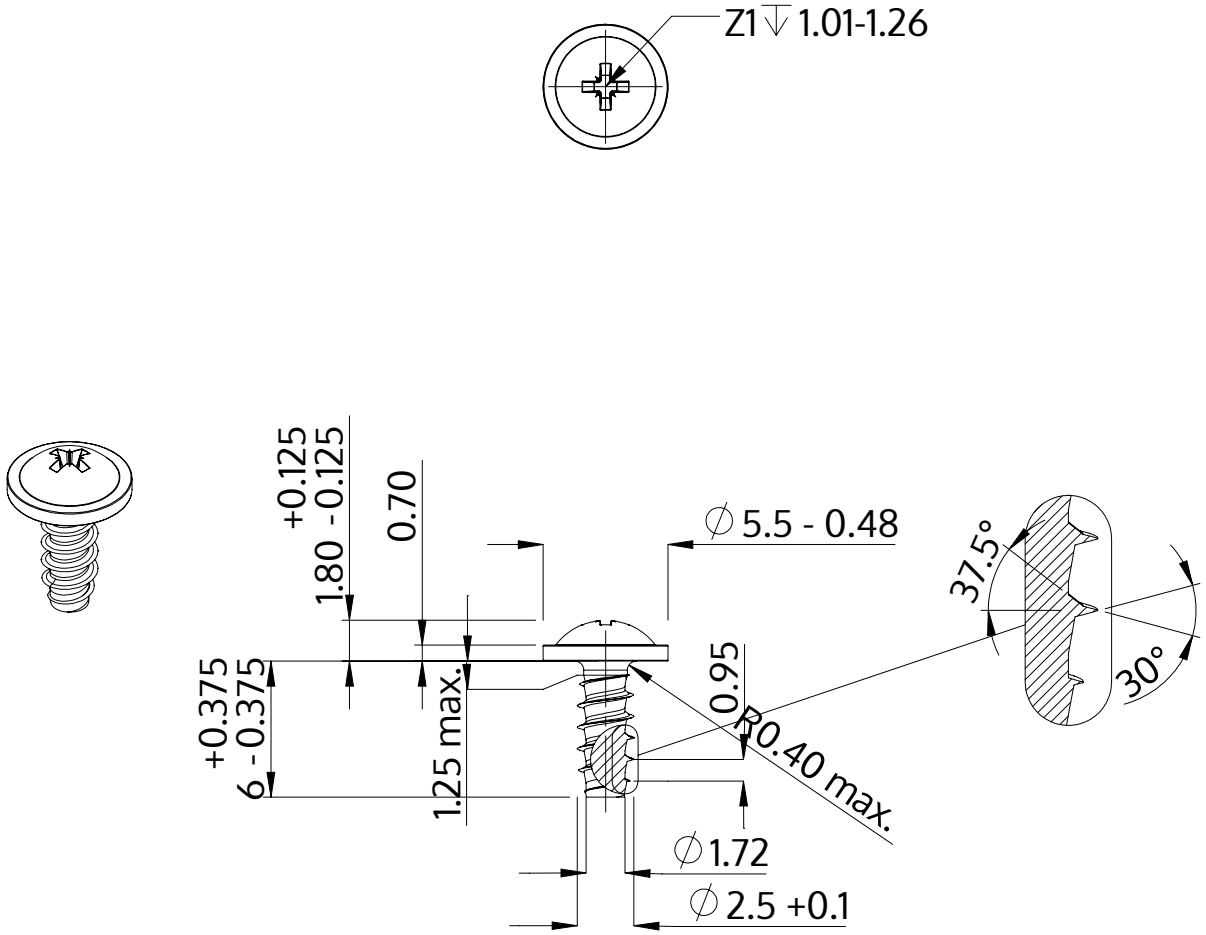

Beschreibung	STP21 2.5x6.0 - Z1
Werkstoff	Stahl, vergütet
Oberfläche	ZnNi min. 5µm, schwarz passiviert, getempert, versiegelt
Gewicht	0.316 kg / 1000 Stück

SCREWERK	**STP210250060B**	
Metrische Zeichnung A4	Skalierung 3:1	2024-10