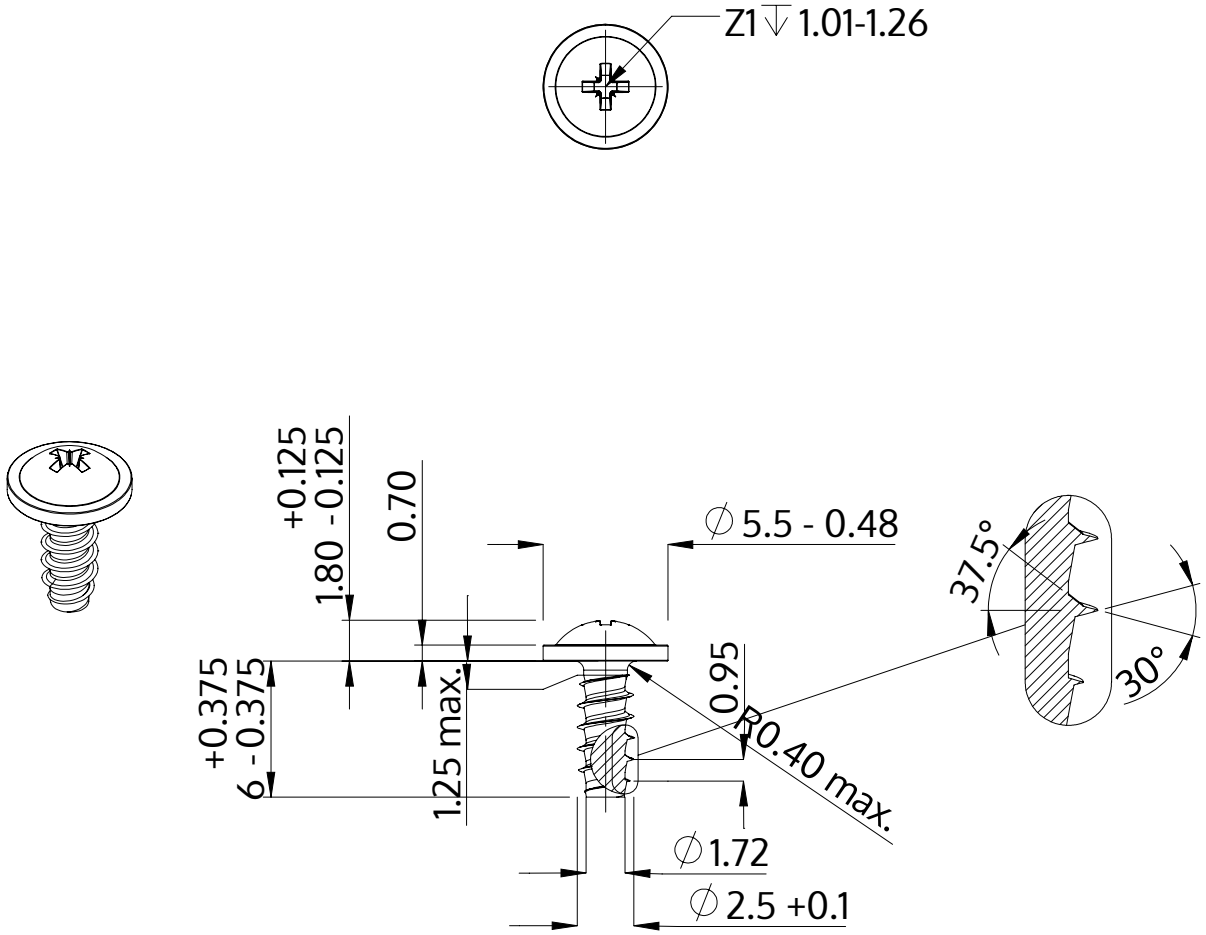

Описание	STP21 2.5x6.0 - Z1
Материал	стомана, закалена
Повърхност	цинково и никелово покритие, Черен, пасивиран, темпериран, херметизация
Тегло	0.316 kg / 1000 Бройка

SCREWERK	**STP210250060B**	
Метричен дизайн A4	Мащаб None:1	2024-04