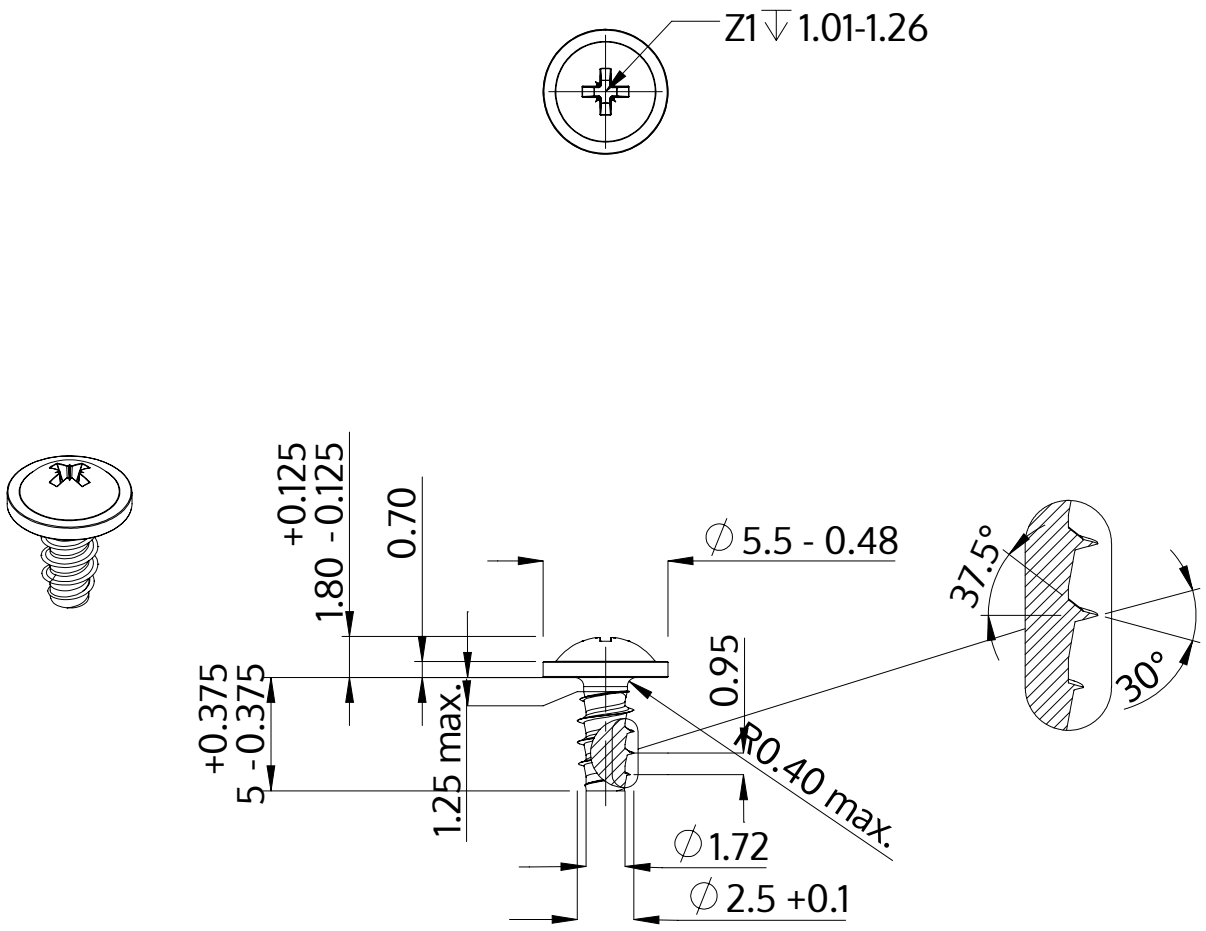

Beskrivning	STP21 2.5x5.0 - Z1
Material	rostfritt stål A4
Yta	blank och passiviserad
Vikt	0.292 kg / 1000 styck

SCREWERK	**STP210250050C**	
Metrisk skiss A4	Skala None:1	2024-04