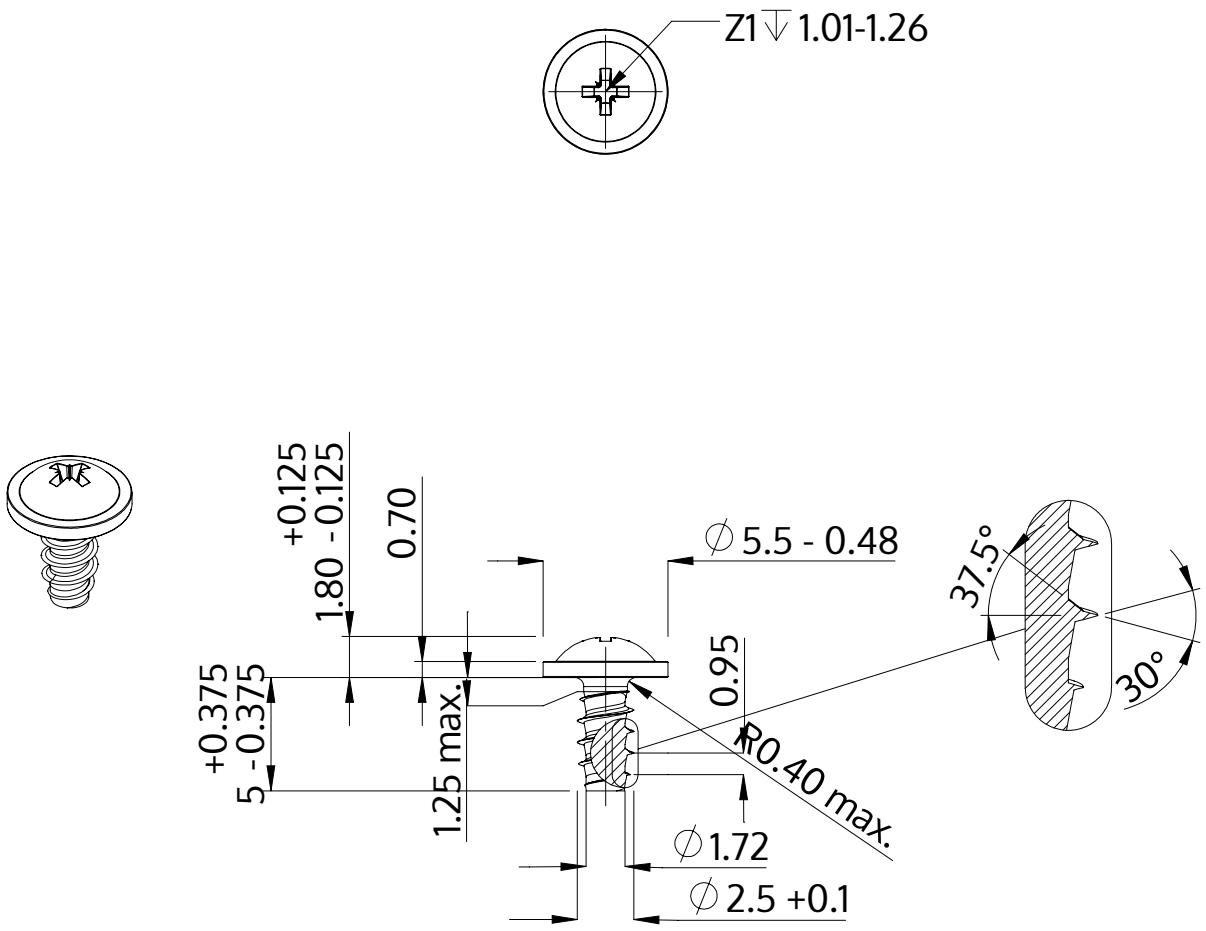

Описание	STP21 2.5x5.0 - Z1
Материал	неръждаема стомана A4
Повърхност	гланциран, полиран, пасиваран
Тегло	0.292 kg / 1000 Бройка

SCREWERK	**STP210250050C**	
Метричен дизайн A4	Мащаб 3:1	2024-10