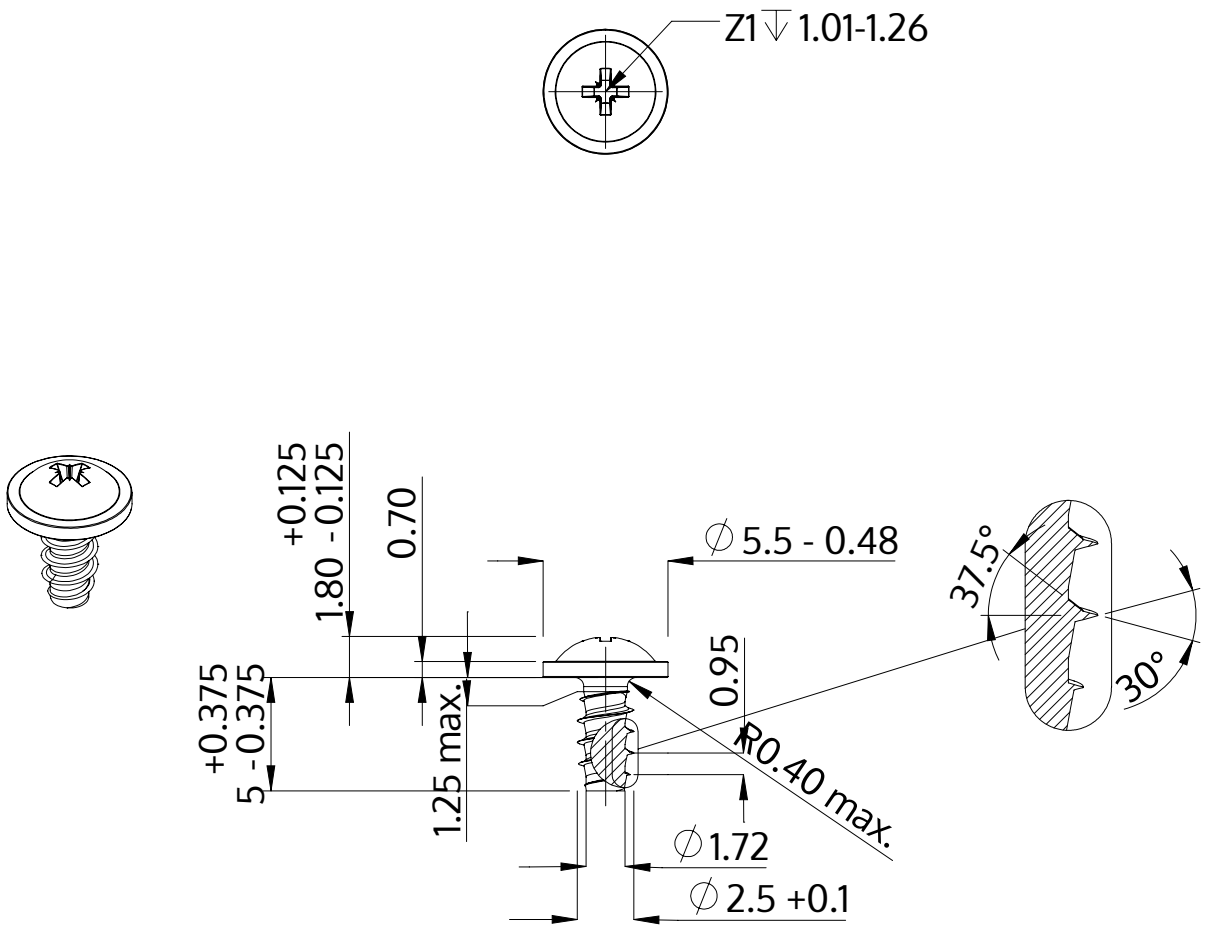

Açıklaması	STP21 2.5x5.0 - Z1
Malzeme	Çelik, sertleştirilmiş
Kaplama	ZnNi siyah-pasifleştirilmiştir, temperlenmistir, kaplanmış
Ağırlık	0.292 kg / 1000 Adet

SCREWERK	**STP210250050B**	
Metrik çizim A4	Ölçeklendirme None:1	2024-04