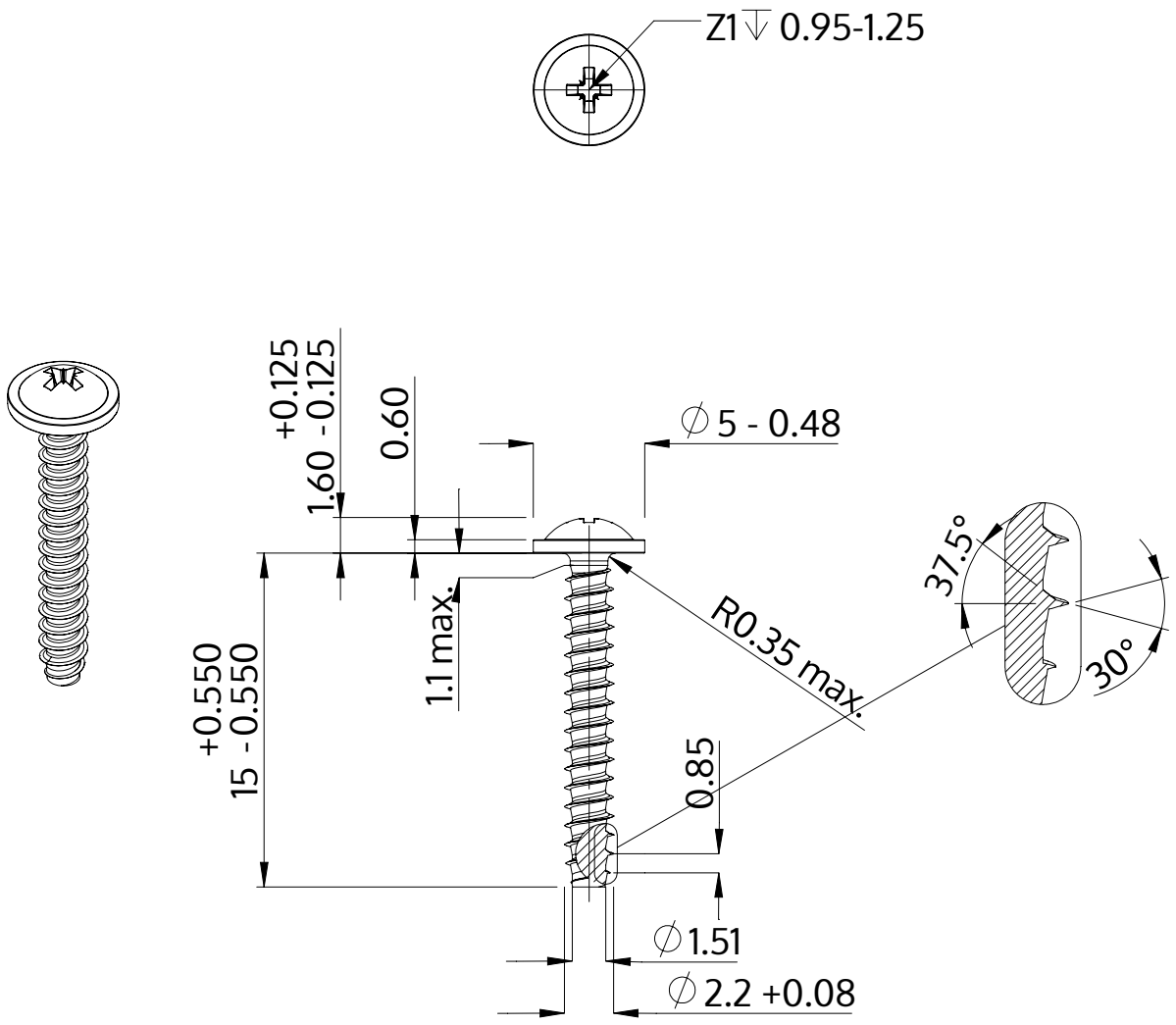

Beschreibung	STP21 2.2x15.0 - Z1
Werkstoff	Stahl, vergütet
Oberfläche	verzinkt 5-7 µm, getempert, blau / transparent passiviert
Gewicht	0.400 kg / 1000 Stück

SCREWERK	**STP210220150S**	
Metrische Zeichnung A4	Skalierung 3:1	2024-10