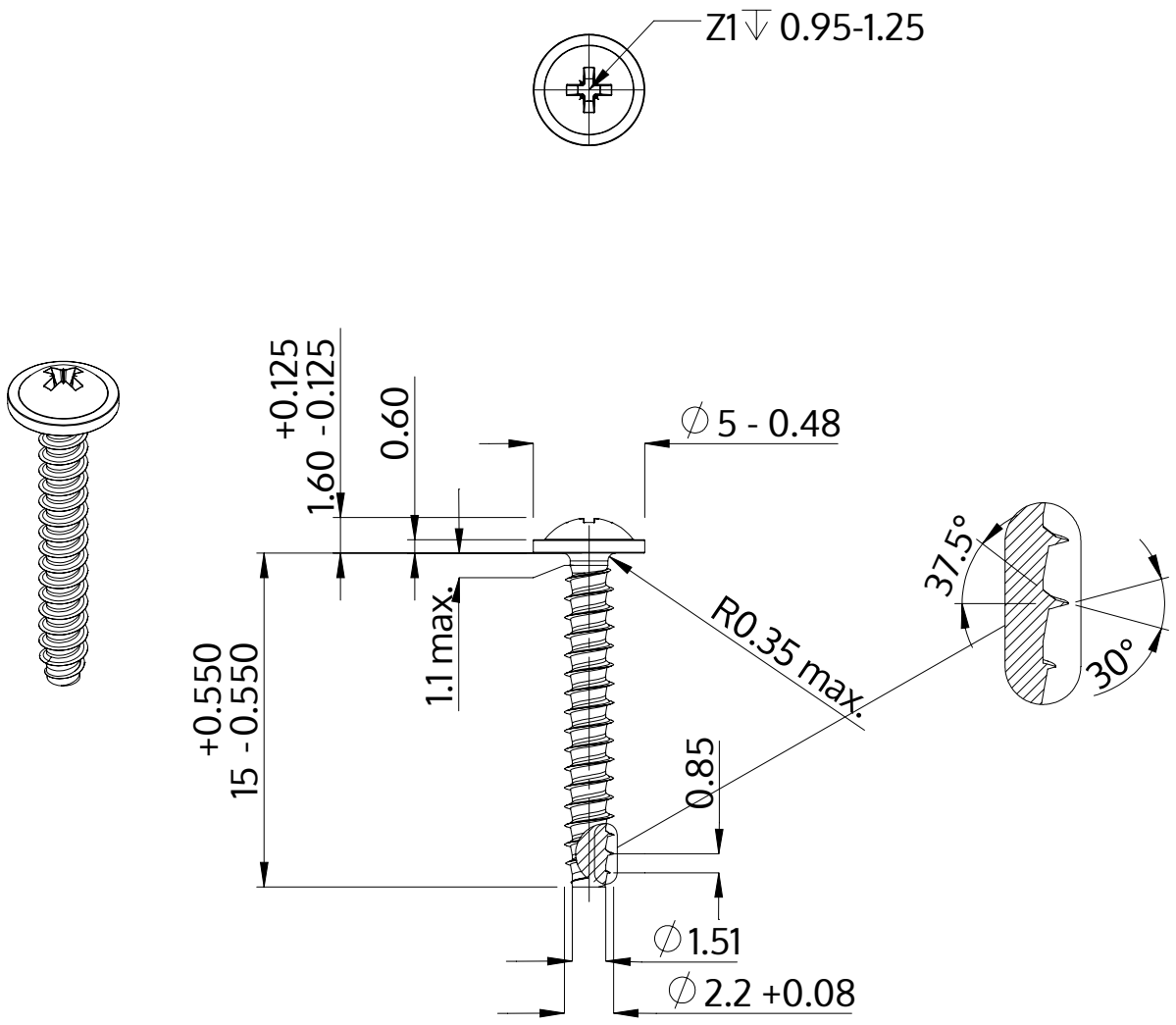

Описание	STP21 2.2x15.0 - Z1
Материал	стомана, закалена
Повърхност	цинково и никелово покритие, Черен, пасивиран, темпериран, херметизация
Тегло	0.400 kg / 1000 Бройка

SCREWERK	**STP210220150B**	
Метричен дизайн A4	Мащаб 3:1	2024-10