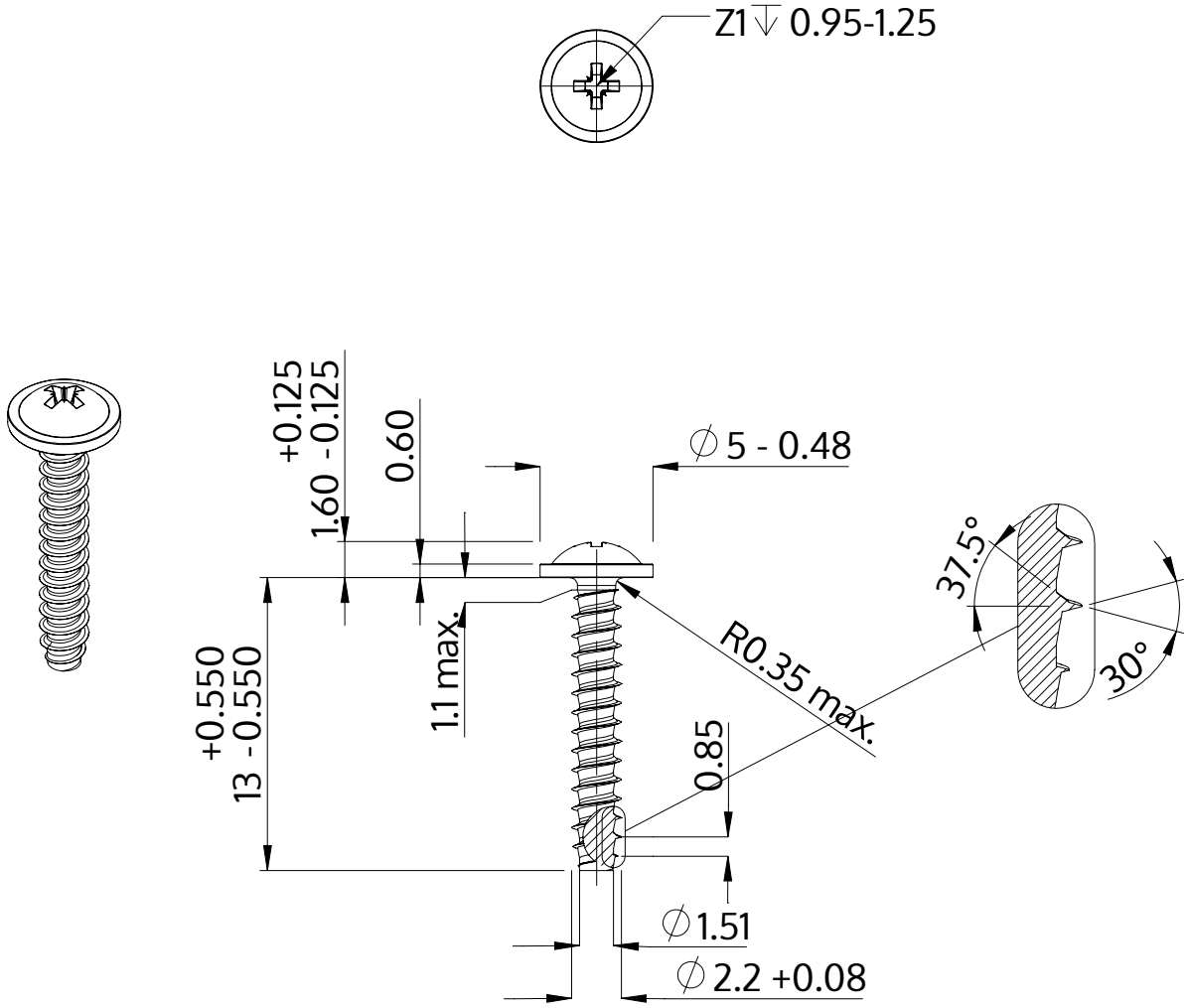

Popis	STP21 2.2x13.0 - Z1
Materiál	Temperovaná ocel
Povrch	Pozinkovaná 5-7 µm, temperovaná, modrá, pasivovaná průhledně
Hmotnost	0.363 kg / 1000 Kus

SCREWERK	**STP210220130S**	
Metric výkres A4	Měřítko None:1	2024-04