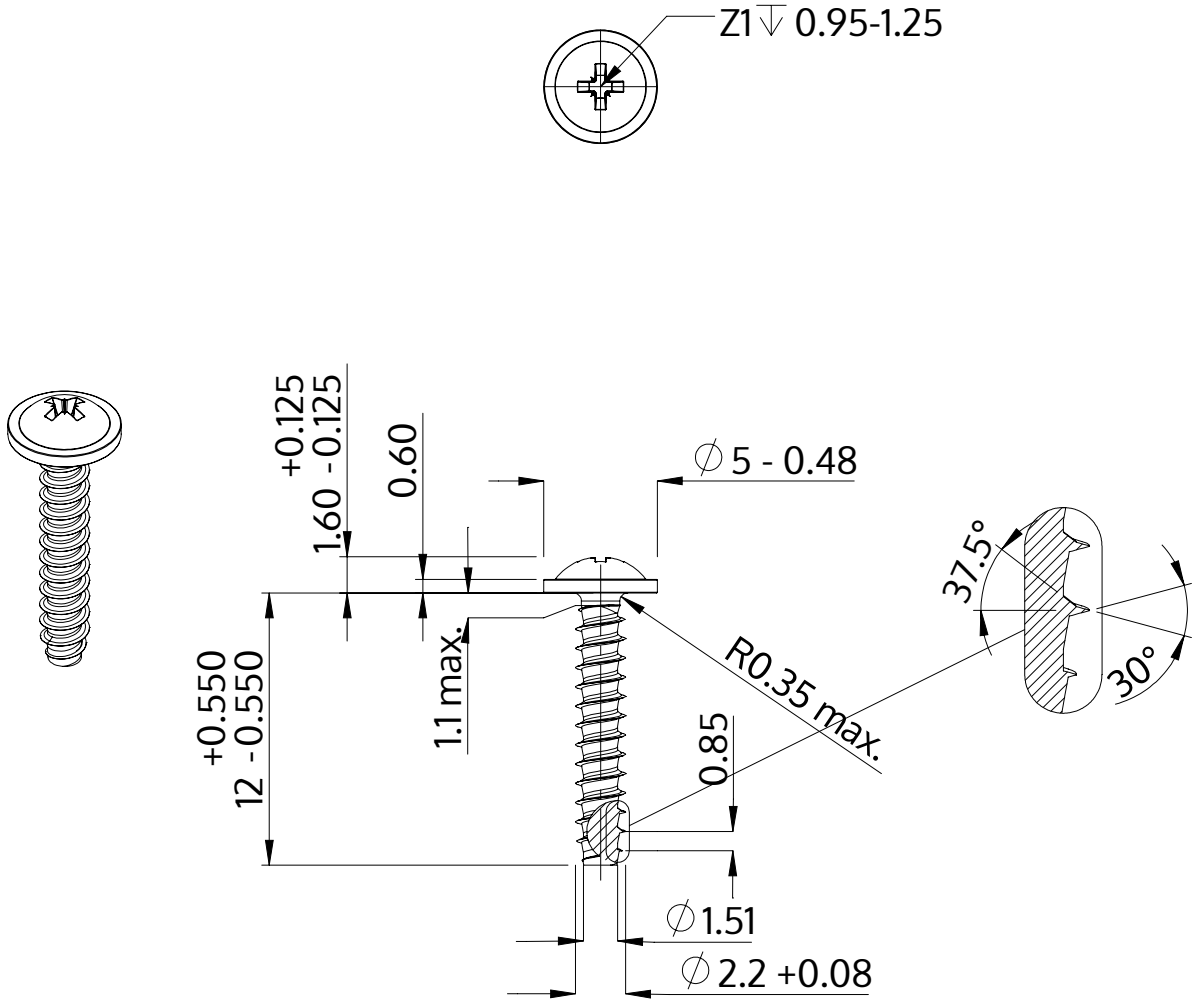

Описание	STP21 2.2x12.0 - Z1
Материал	стомана, закалена
Повърхност	Цинково покритие 5-7 µm,топлинна обработка, синьо / прозрачно пасивиране
Тегло	0.344 kg / 1000 Бройка

SCREWERK	**STP210220120S**	
Метричен дизайн A4	Мащаб None:1	2024-04