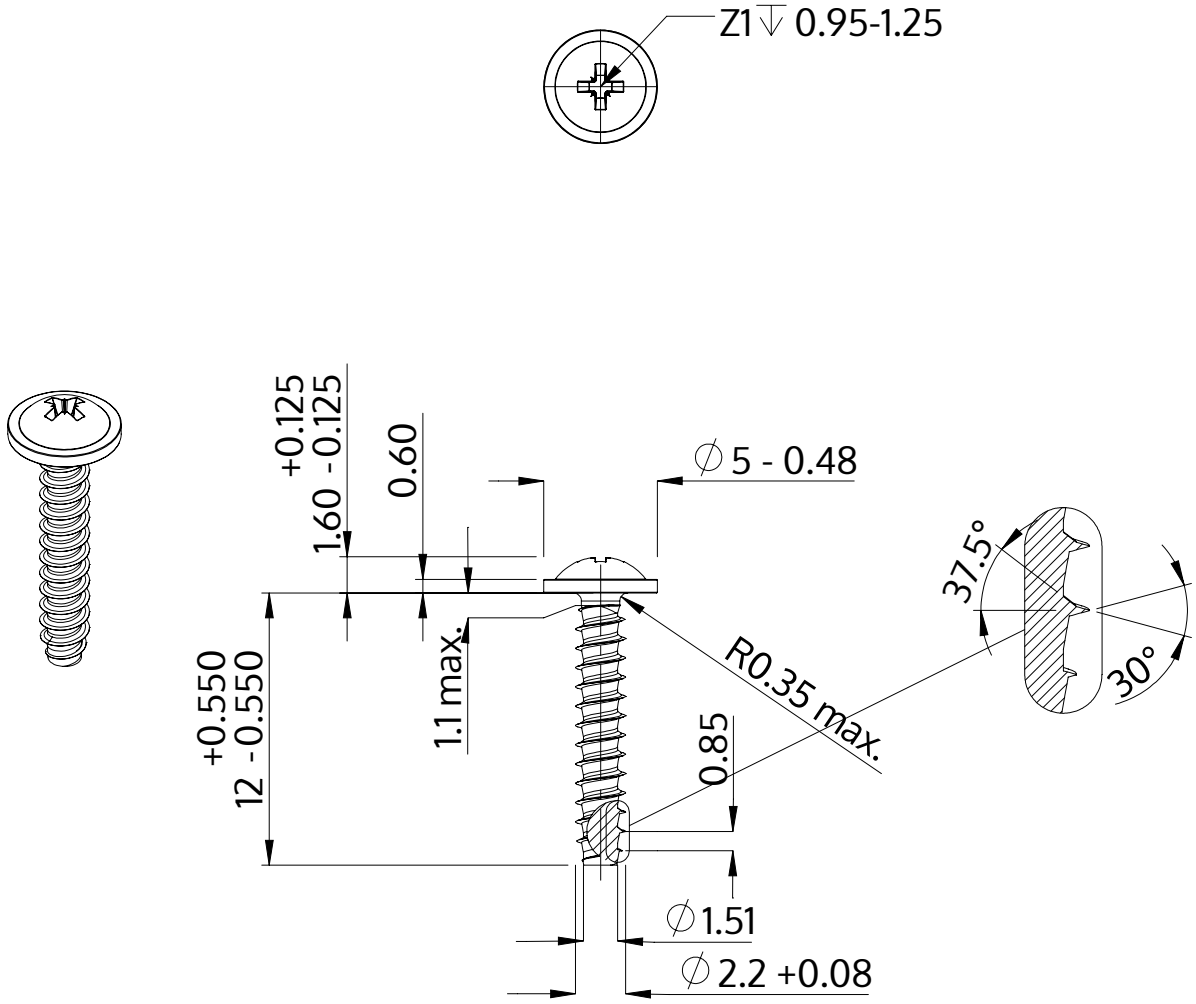

Descrizione	STP21 2.2x12.0 - Z1
Materiale	acciaio, temprato
Superficie	Placcato Zinco-Nichel, passivato nero, ricotto, sigillato
Peso	0.344 kg / 1000 pezzi

SCREWERK	**STP210220120B**	
Disegno metrico A4	Scala None:1	2024-05