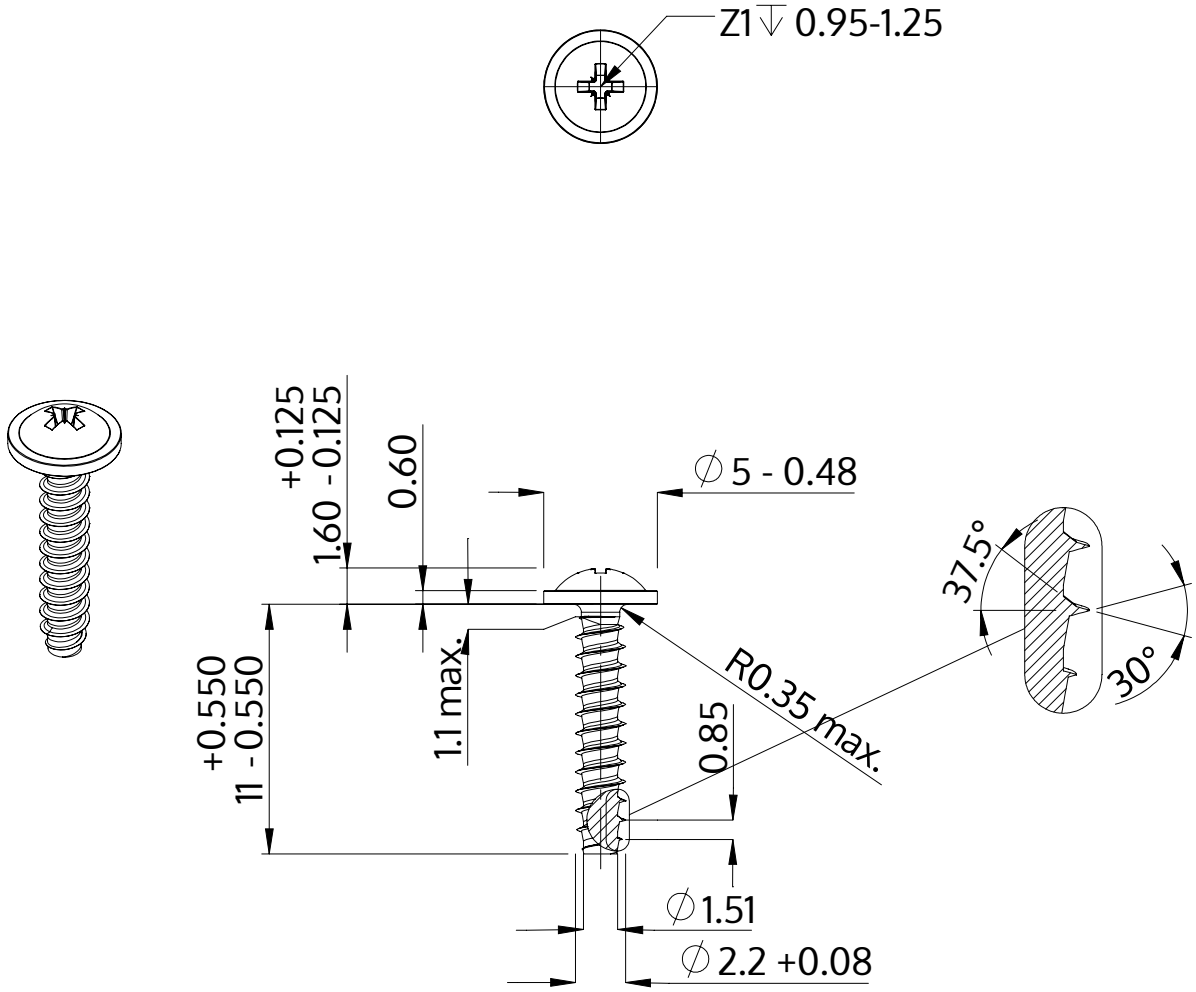

Açıklaması	STP21 2.2x11.0 - Z1
Malzeme	Çelik, sertleştirilmiş
Kaplama	ZnNi siyah-pasifleştirilmiştir, temperlenmistir, kaplanmış
Ağırlık	0.326 kg / 1000 Adet

SCREWERK	**STP210220110B**	
Metrik çizim A4	Ölçeklendirme 3:1	2024-10