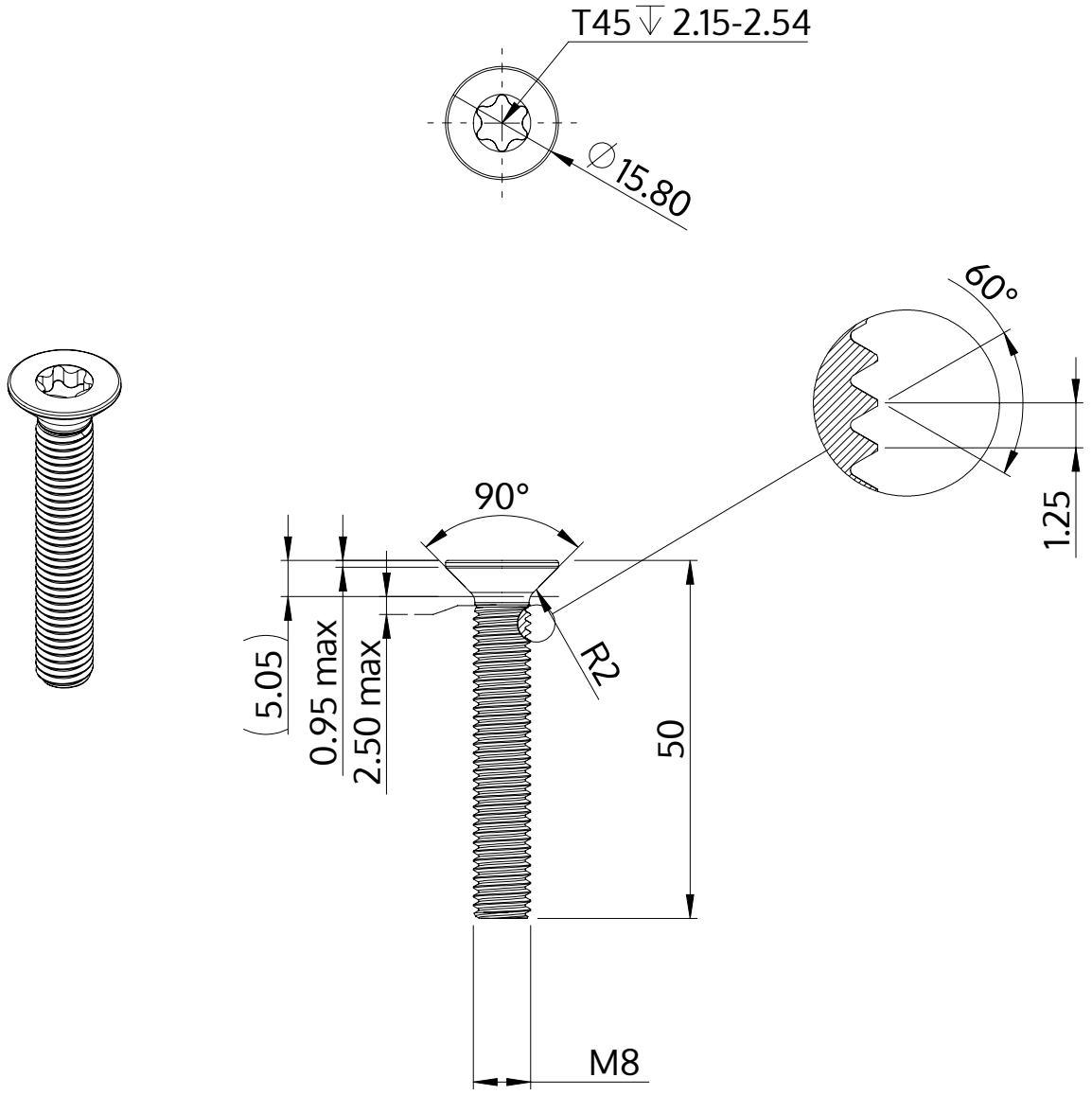

Beschreibung	STM41 8.0x50.0 - T45
Werkstoff	Stahl, vergütet
Oberfläche	verzinkt 5-7 µm, getempert, blau / transparent passiviert
Gewicht	16.993 kg / 1000 Stück

SCREWERK	**STM410800500S**	
Metrische Zeichnung A4	Skalierung 1:1	2024-10