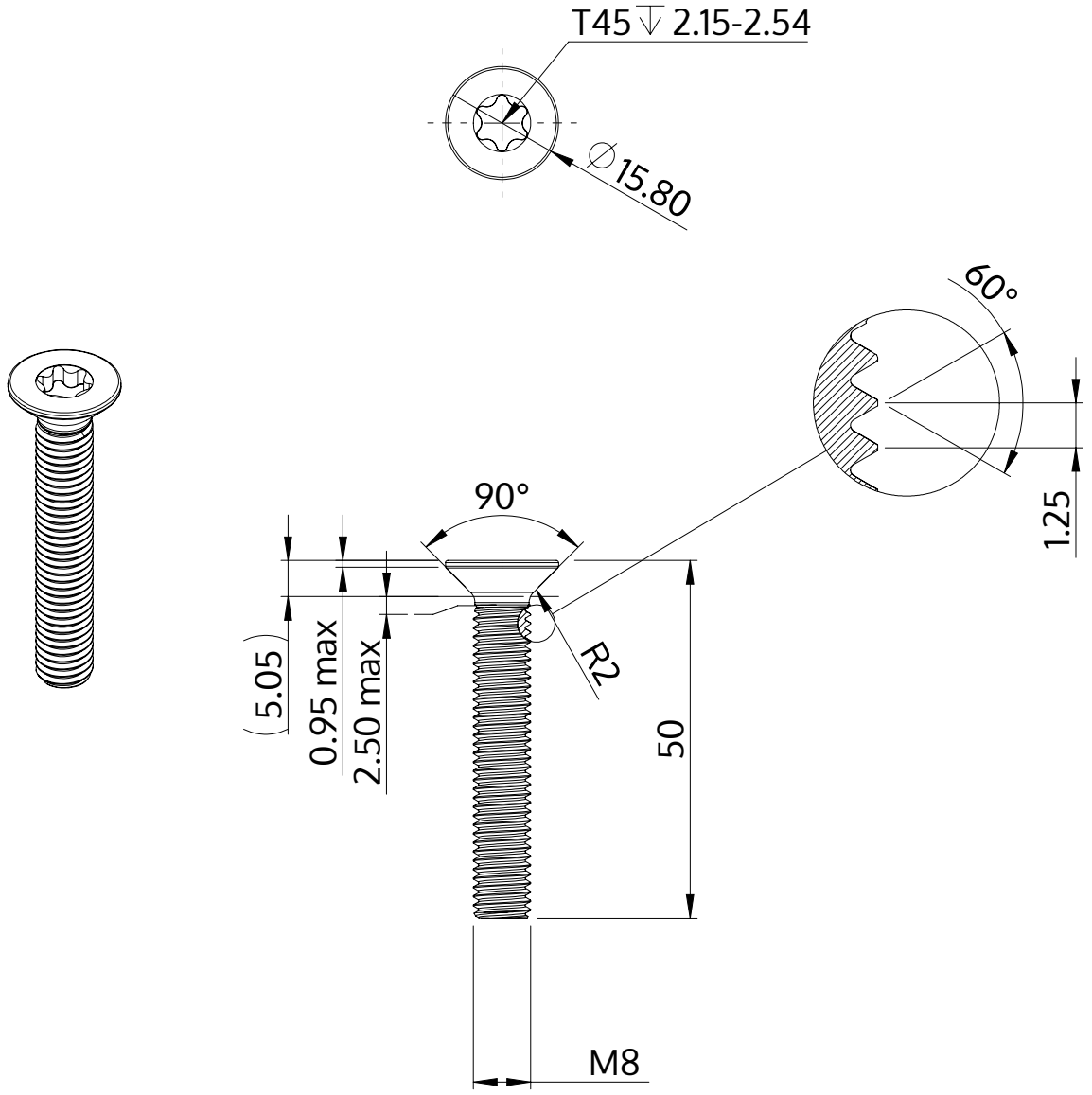

Описание	STM41 8.0x50.0 - T45
Материал	сталь, упрочненная
Поверхность	ZnNi, черная пассивировка+отжиг+масло
Вес	16.993 kg / 1000 Штука

SCREWERK	**STM410800500B**	
Метрический чертеж A4	Шкала 1:1	2024-10