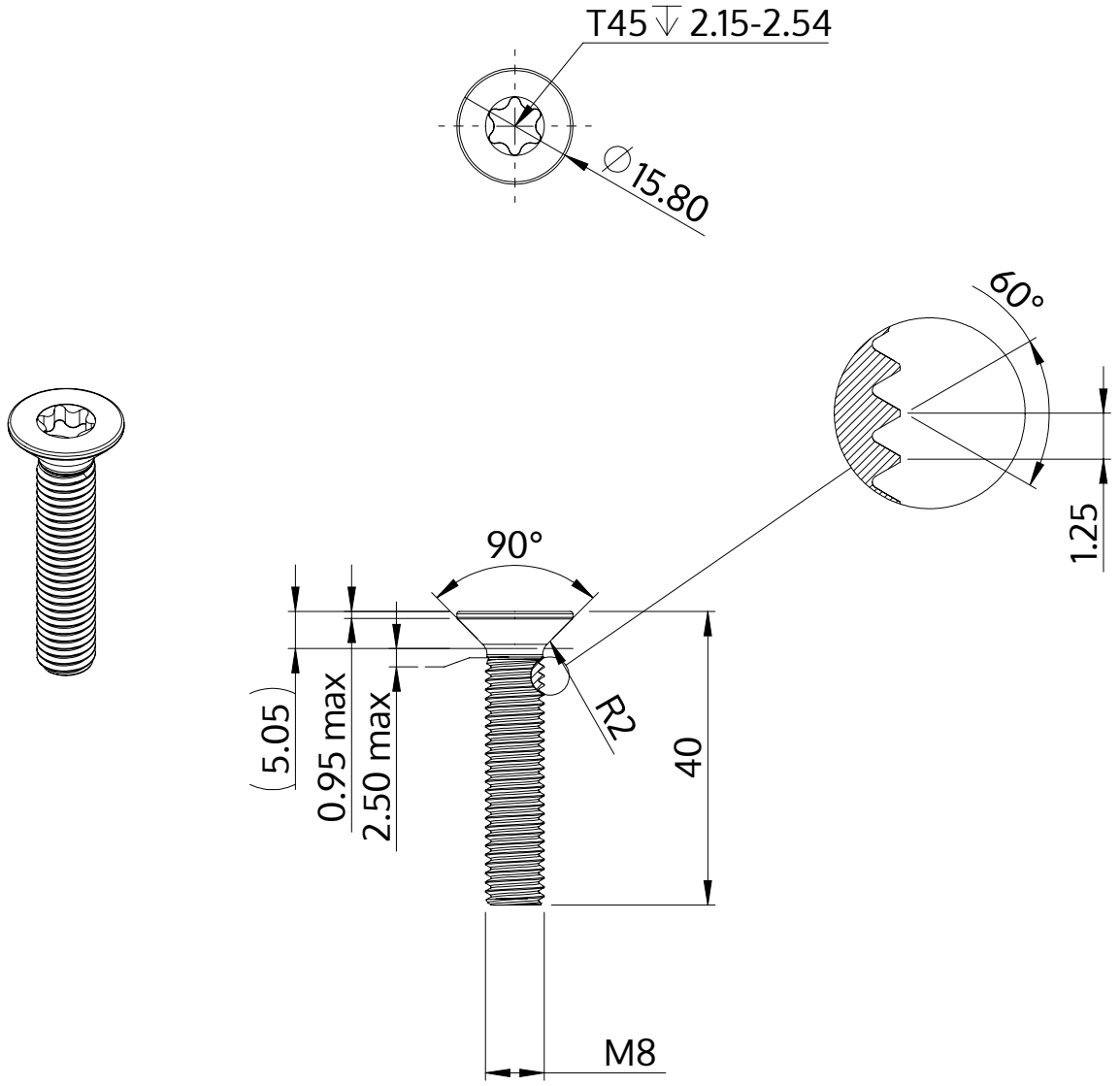

Açıklaması	STM41 8.0x40.0 - T45
Malzeme	Çelik, sertleştirilmiş
Kaplama	ZnNi siyah-pasifleştirilmiştir, temperlenmistir, kaplanmış
Ağırlık	13.943 kg / 1000 Adet

SCREWERK	**STM410800400B**	
Metrik çizim A4	Ölçeklendirme 1:1	2024-10