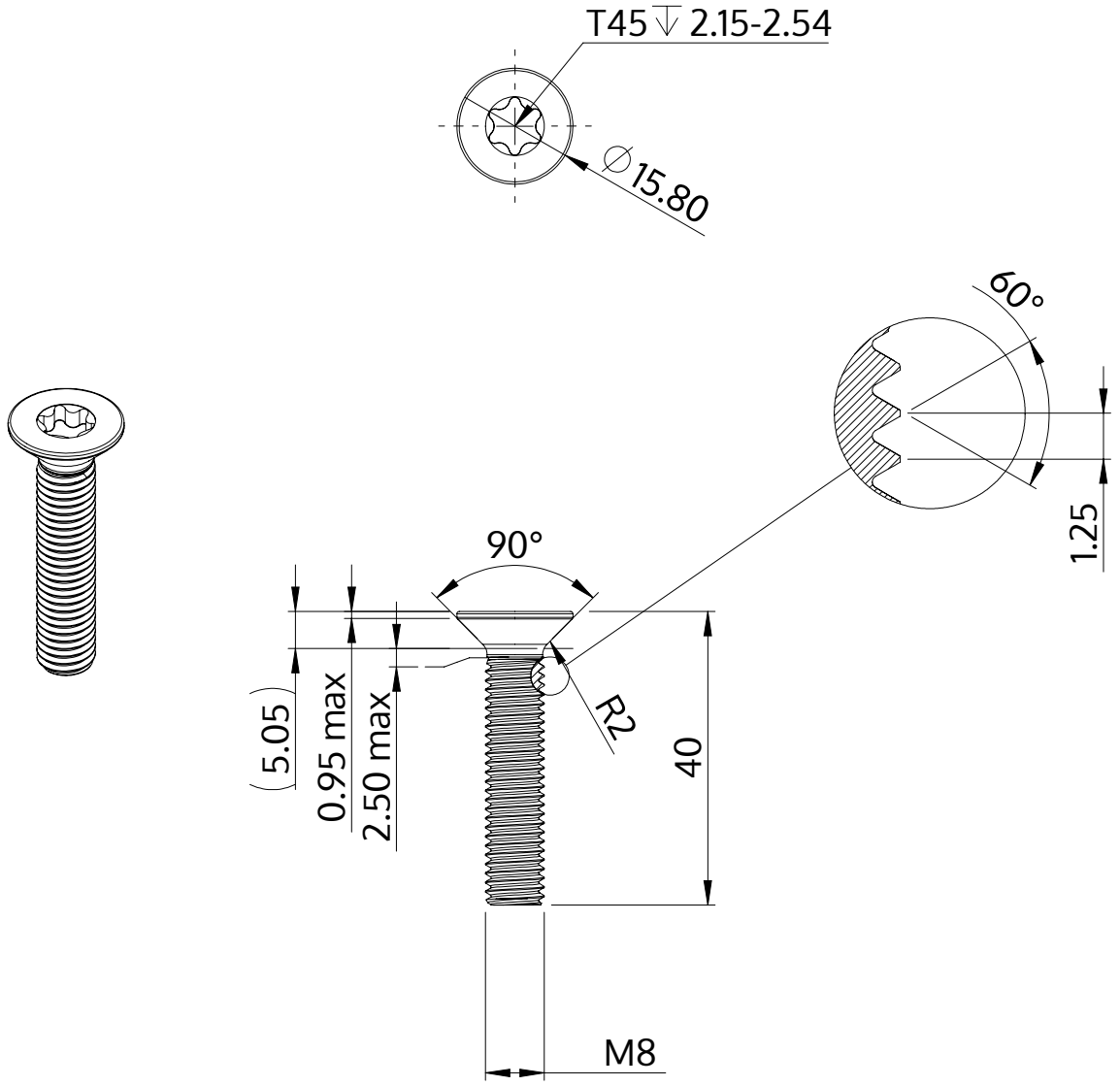

Beskrivning	STM41 8.0x40.0 - T45
Material	stål, härdat
Yta	ZnNi svart-passiviserad/Cr-VI-fri, härdad, förseglad
Vikt	13.943 kg / 1000 styck

SCREWERK	**STM410800400B**	
Metrisk skiss A4	Skala 1:1	2024-10