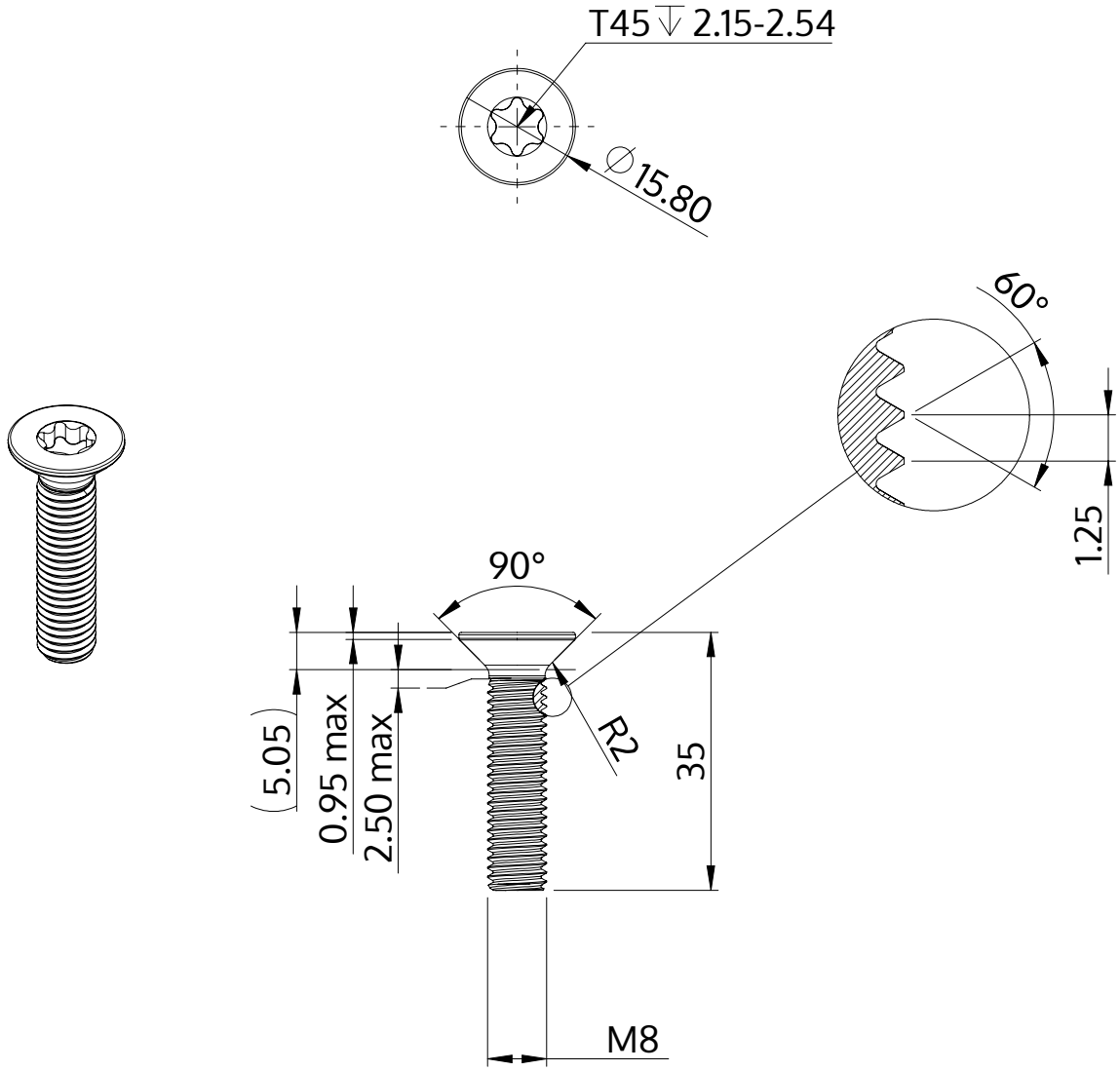


| | |
|---|---|
| Description | STM41 8.0x35.0 - T45 |
| Matière | Acier,trempé et revenu |
| Surface | zinguée 5-7 µm,recuit, bleue / passivée avec transparence |
| Poids | 12.418 kg / 1000 Unité |

| | | |
|---|---|---|
| SCREWERK | **STM410800350S** | |
| Dessin métrique A4 | Redimensionner None:1 | 2024-04 |