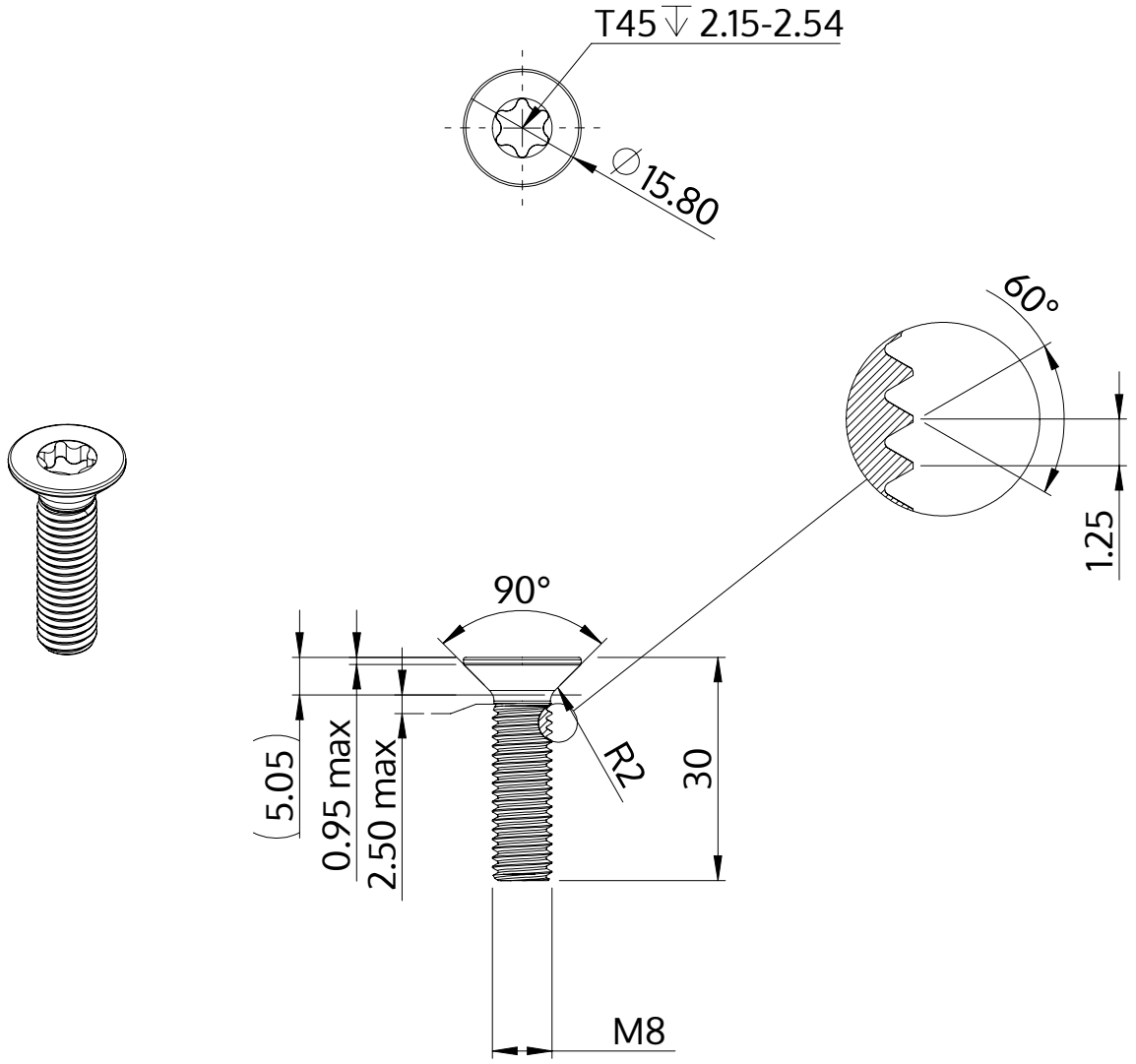

Beskrivelse	STM41 8.0x30.0 - T45
Materiale	Stål, forædlet
Overflade	galvaniseret 5-7 µm, tempret, blå / transparent passiveret
Vægt	10.893 kg / 1000 stykke

SCREWERK	**STM410800300S**	
Metrisk tegning A4	Skalering 1:1	2024-10