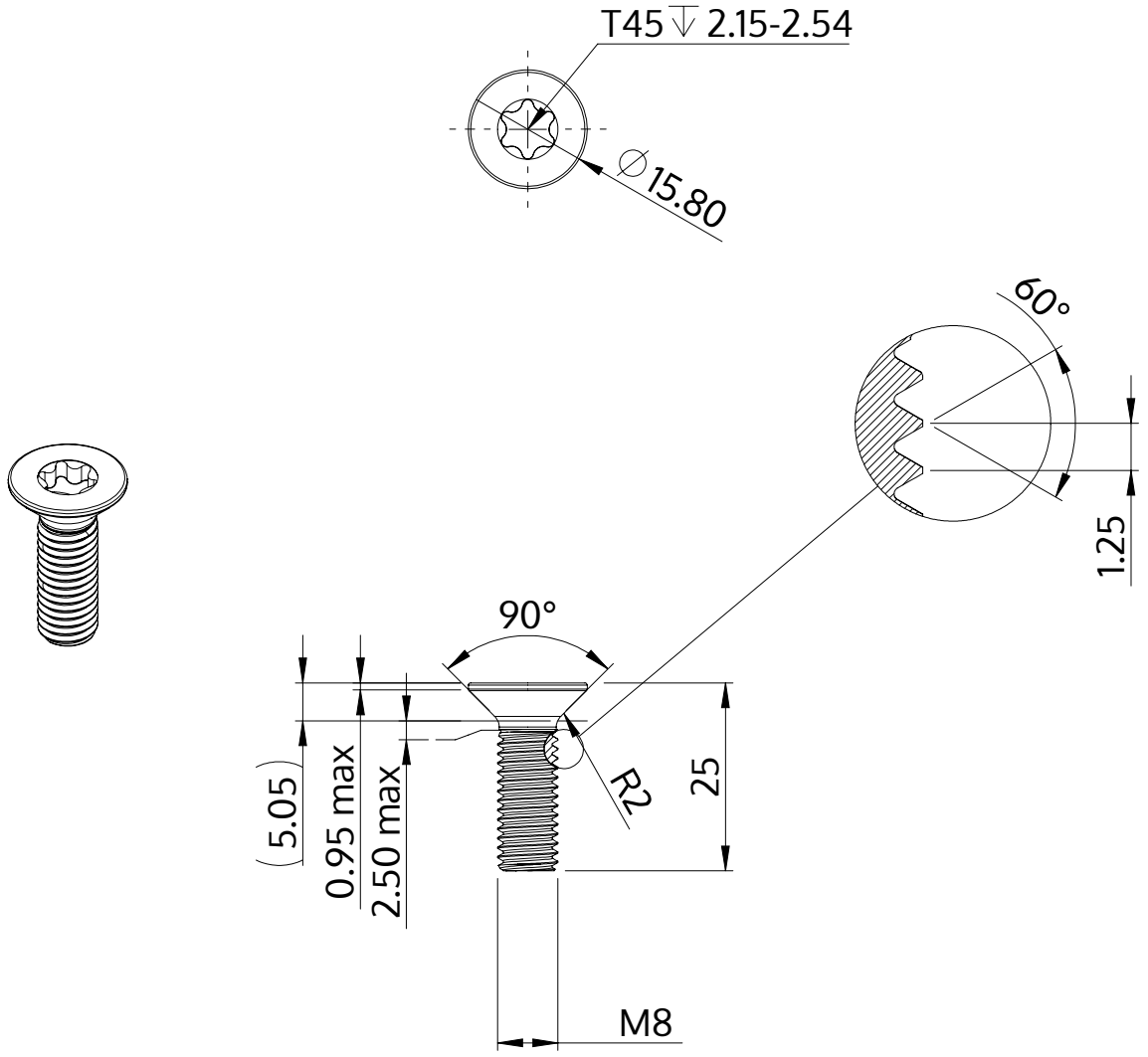

Açıklaması	STM41 8.0x25.0 - T45
Malzeme	Çelik, sertleştirilmiş
Kaplama	galvanizli 5-7 µm, temperliö mavi / şeffaf pasifleştirilmiştir
Ağırlık	9.368 kg / 1000 Adet

SCREWERK	**STM410800250S**	
Metrik çizim A4	Ölçeklendirme None:1	2024-04