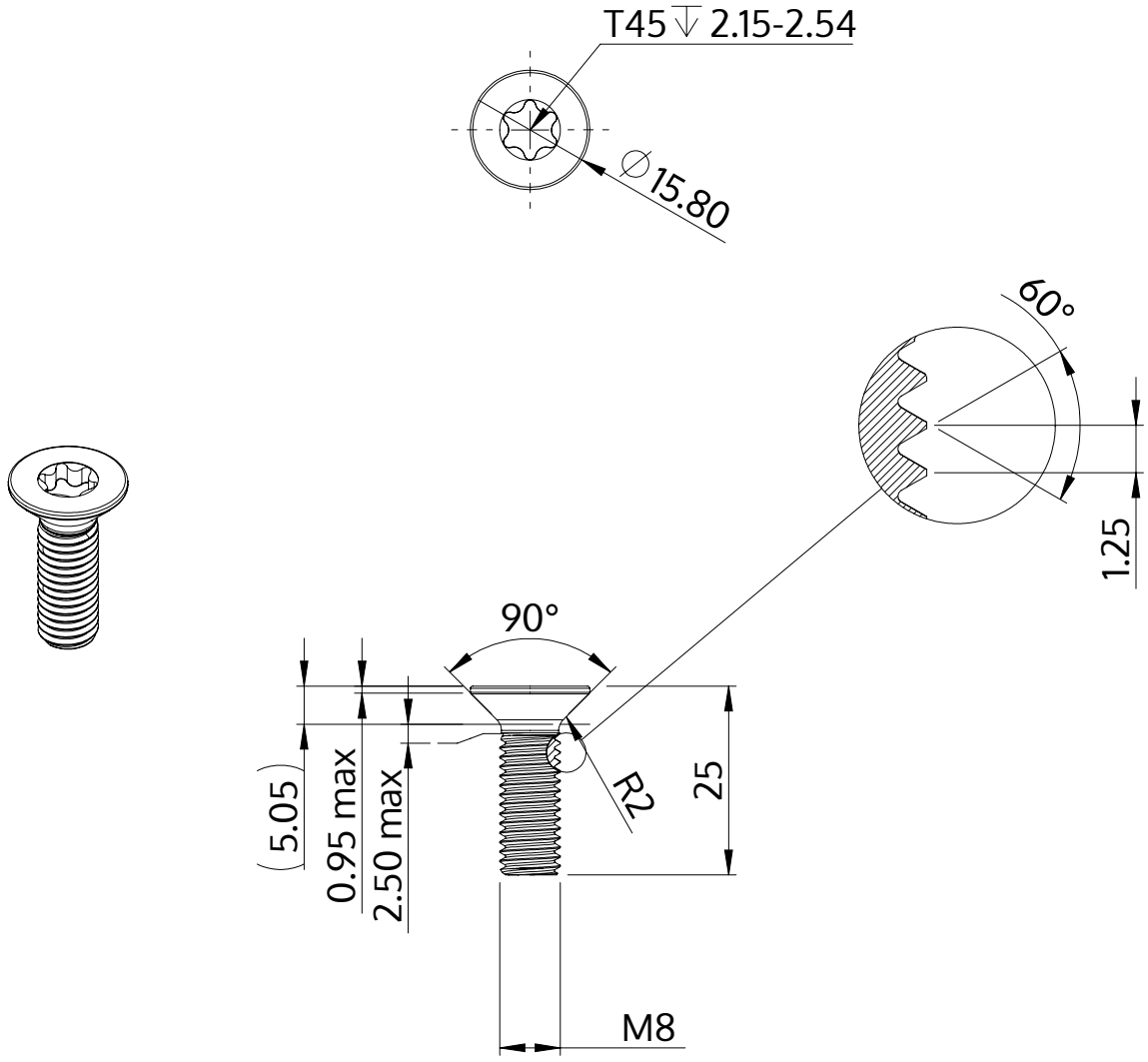


| | |
|---|---|
| Beskrivelse | STM41 8.0x25.0 - T45 |
| Materiale | Stål, forædlet |
| Overflade | galvaniseret 5-7 µm, tempret, blå / transparent passiveret |
| Vægt | 9.368 kg / 1000 stykke |

| | | |
|---|---|---|
| SCREWERK | **STM410800250S** | |
| Metrisk tegning A4 | Skalering 1:1 | 2024-10 |