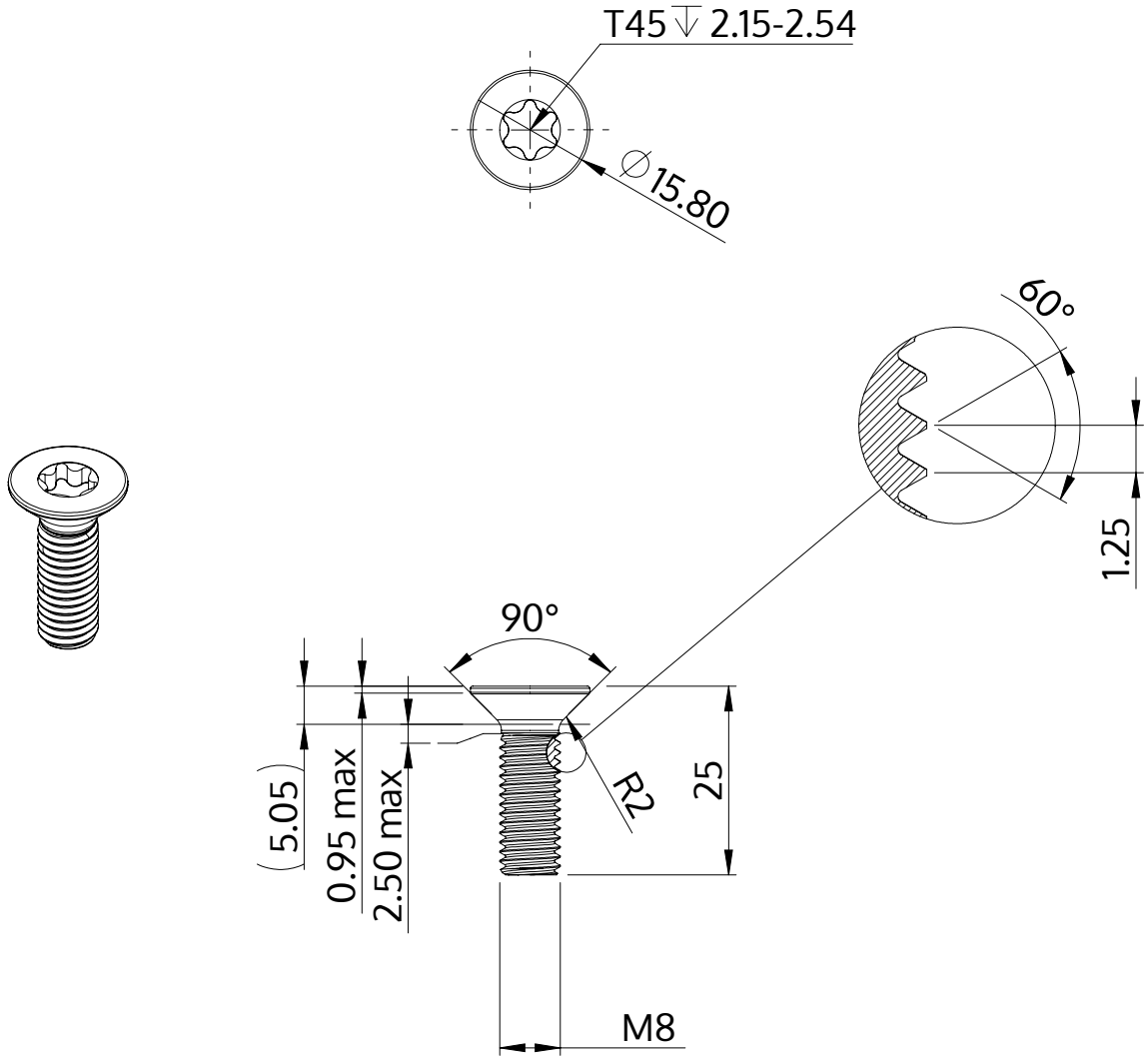

Açıklaması	STM41 8.0x25.0 - T45
Malzeme	Çelik, sertleştirilmiş
Kaplama	ZnNi siyah-pasifleştirilmiştir, temperlenmistir, kaplanmış
Ağırlık	9.368 kg / 1000 Adet

SCREWERK	**STM410800250B**	
Metrik çizim A4	Ölçeklendirme 1:1	2024-05