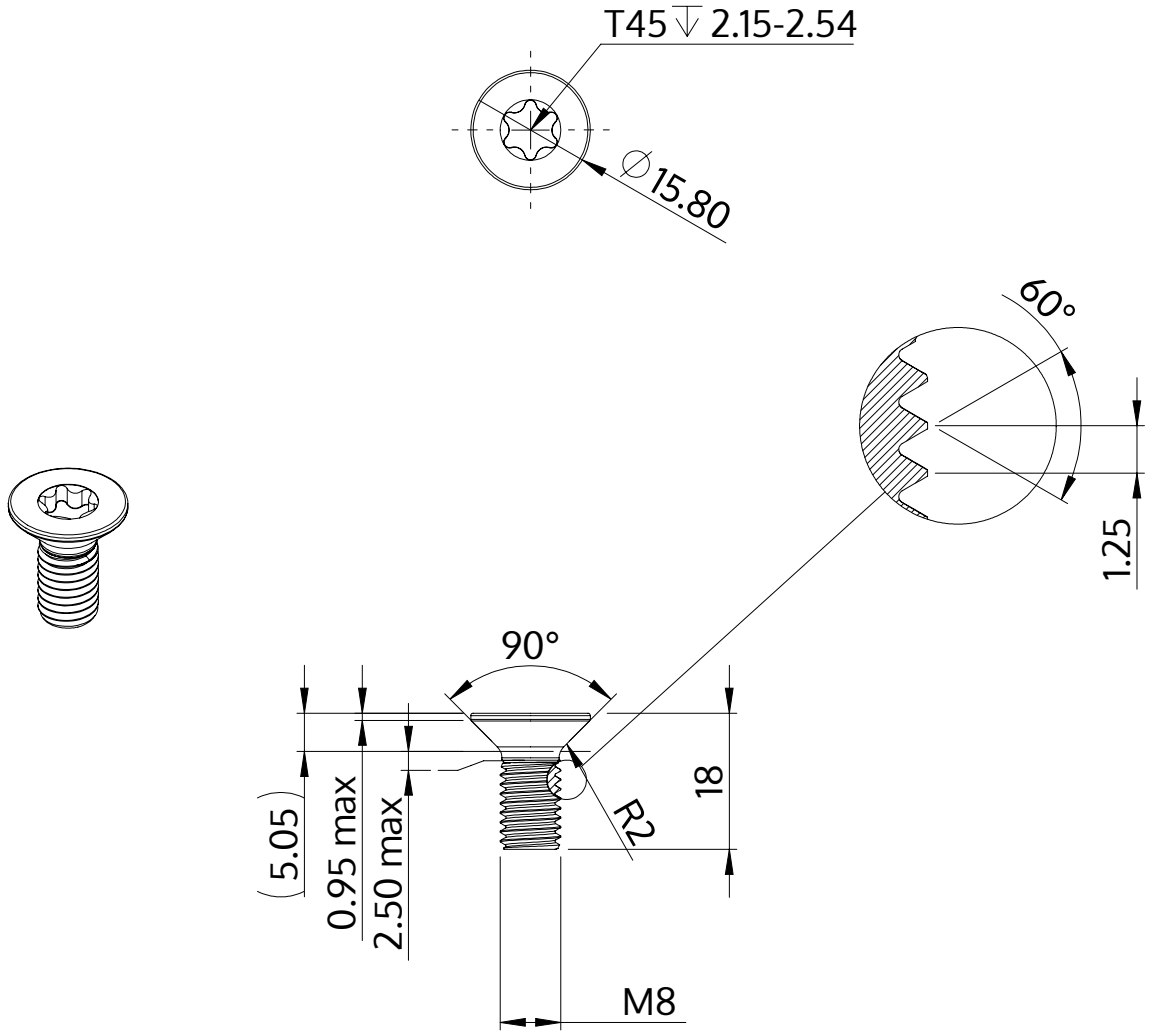

Описание	STM41 8.0x18.0 - T45
Материал	стомана, закалена
Повърхност	Цинково покритие 5-7 µm,топлинна обработка, синьо / прозрачно пасивиране
Тегло	7.233 kg / 1000 Бройка

SCREWERK	**STM410800180S**	
Метричен дизайн A4	Мащаб None:1	2024-04