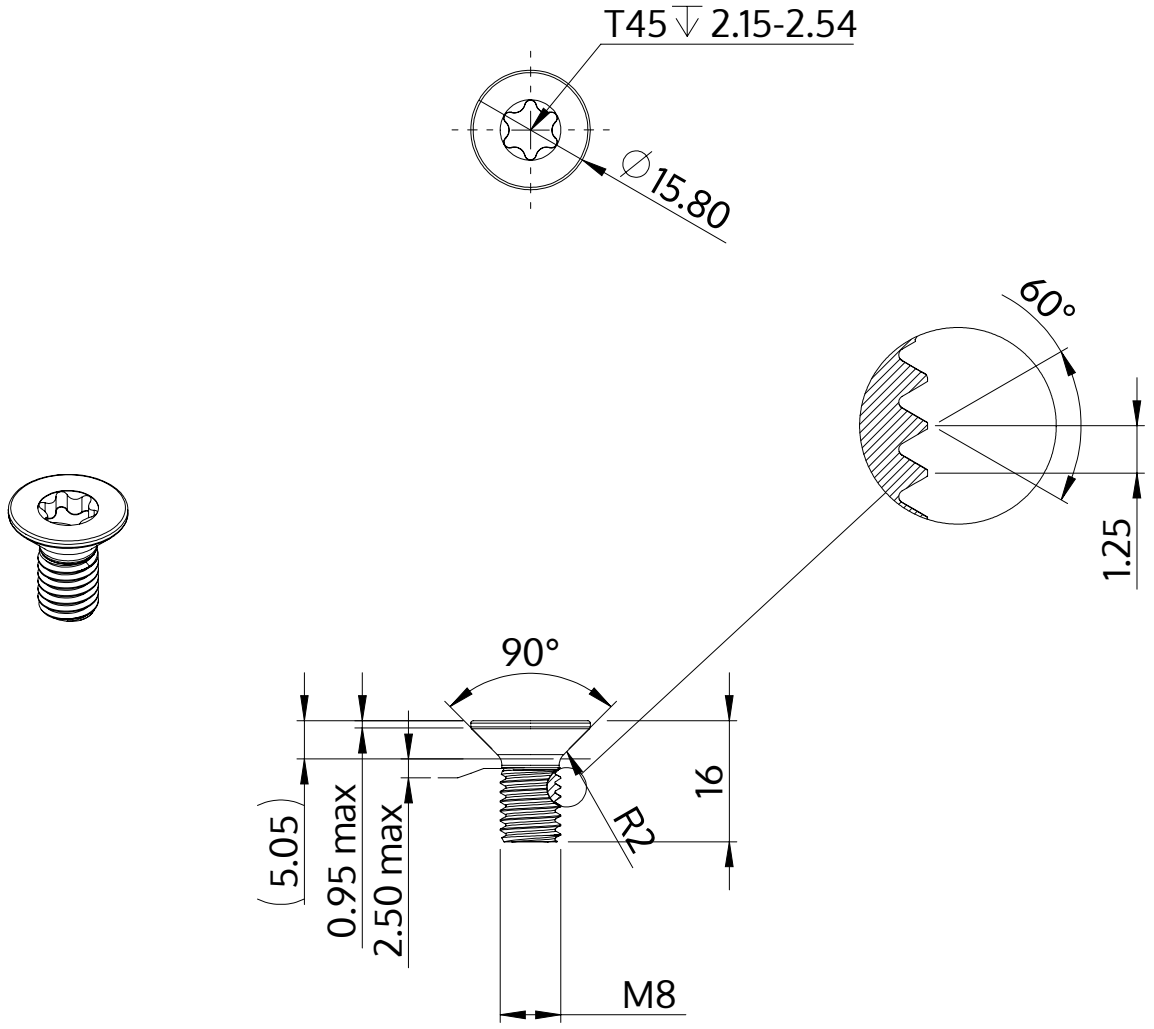

Descriere	STM41 8.0x16.0 - T45
Material	oțel, călit
Exterior	zincat 5-7 µm, recopt, pasivat transparent/albastru
Greutate	6.623 kg / 1000 unități

SCREWERK	**STM410800160S**	
Desen metric A4	Scalarea 1:1	2024-10