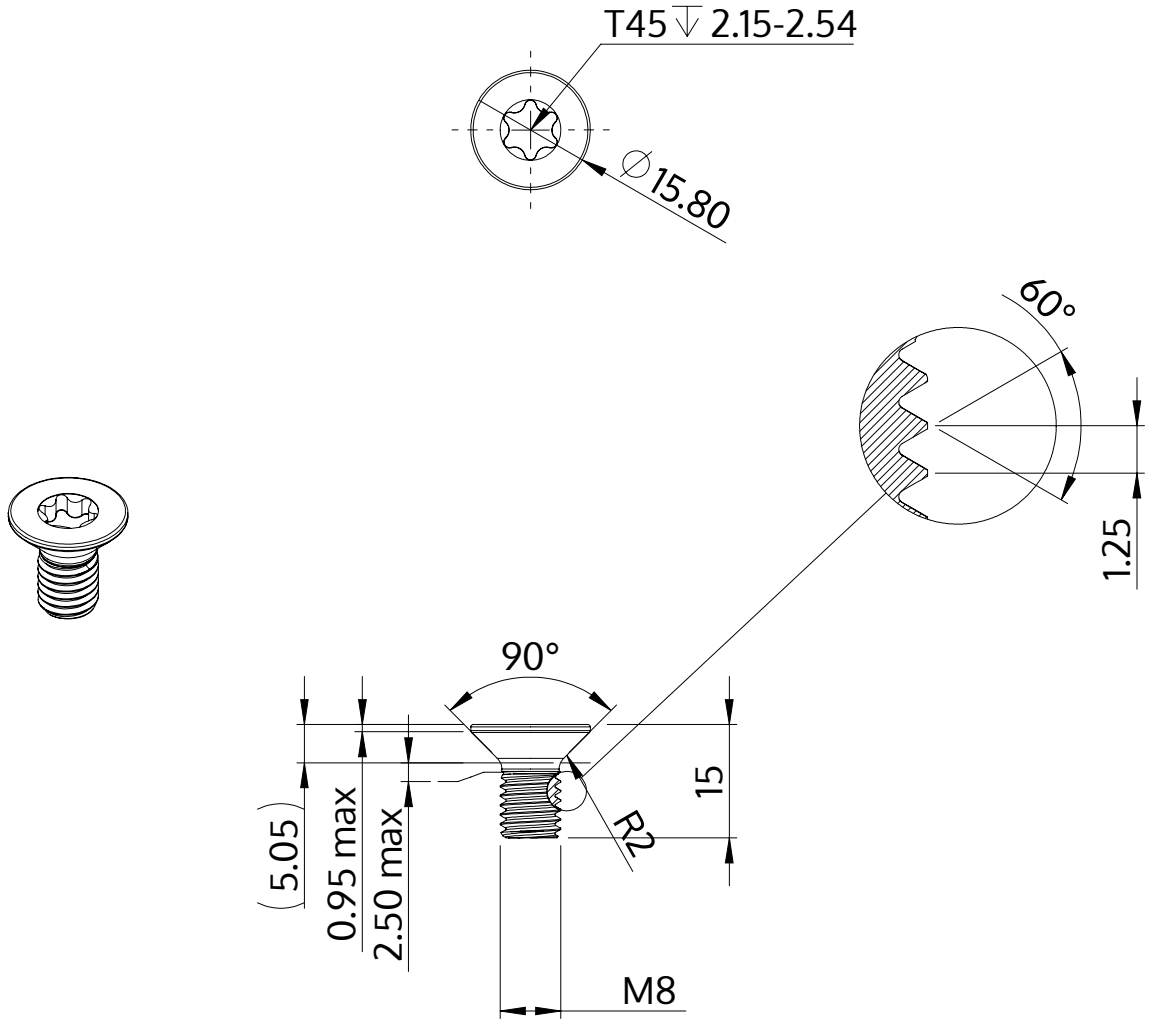

Opis	STM41 8.0x15.0 - T45
Materiał	Stal, hartowana
Powierzchnia	Ocynkowana 5-7 µm, temperowana, pasywowana na niebiesko
Waga	6.318 kg / 1000 sztuk

SCREWERK	**STM410800150S**	
Rysunek metryczny A4	Skala 1:1	2024-10