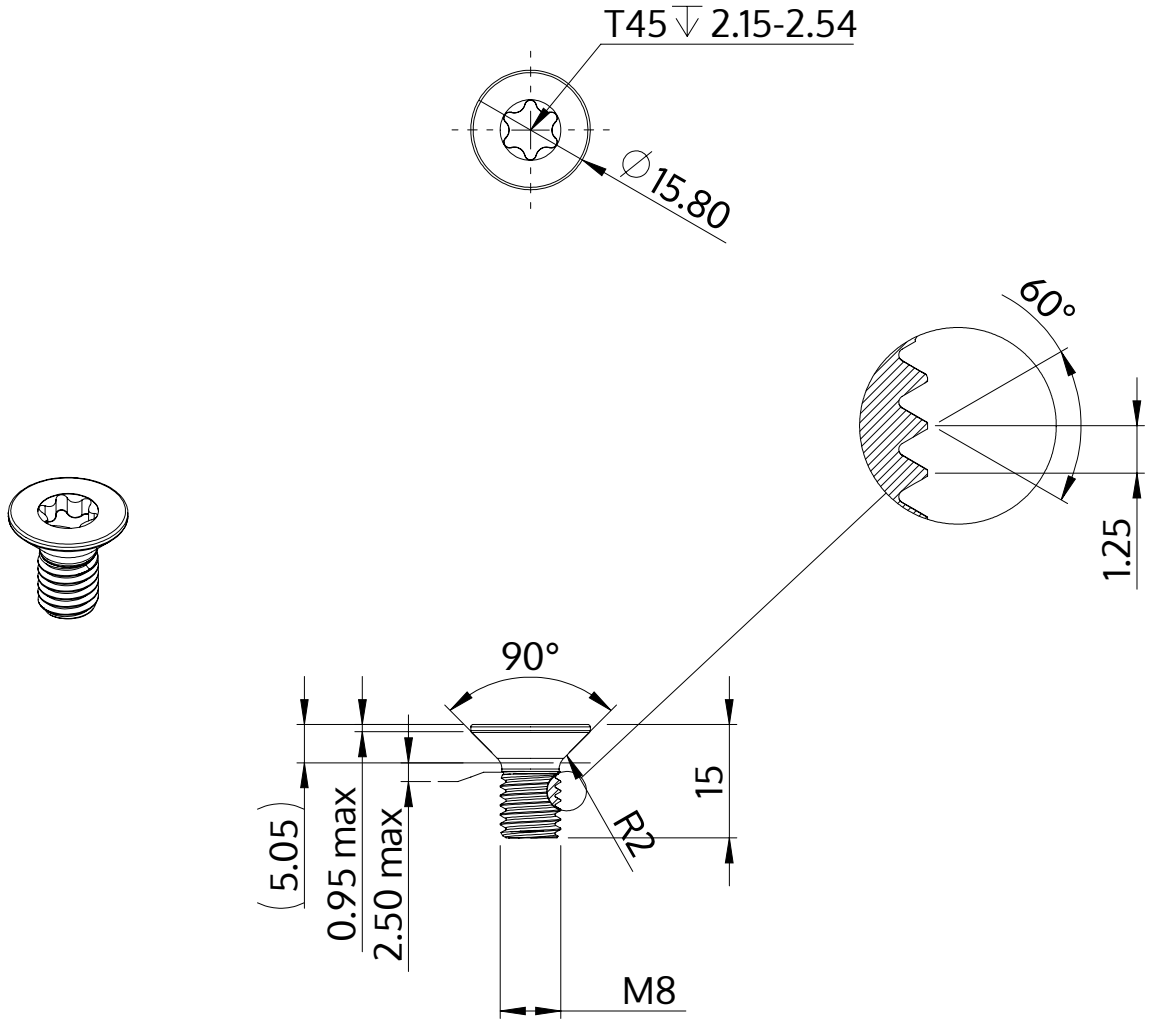

Description	STM41 8.0x15.0 - T45
Matière	Acier,trempé et revenu
Surface	zinguée 5-7 µm,recuit, bleue / passivée avec transparence
Poids	6.318 kg / 1000 Unité

SCREWERK	**STM410800150S**	
Dessin métrique A4	Redimensionner 1:1	2024-10